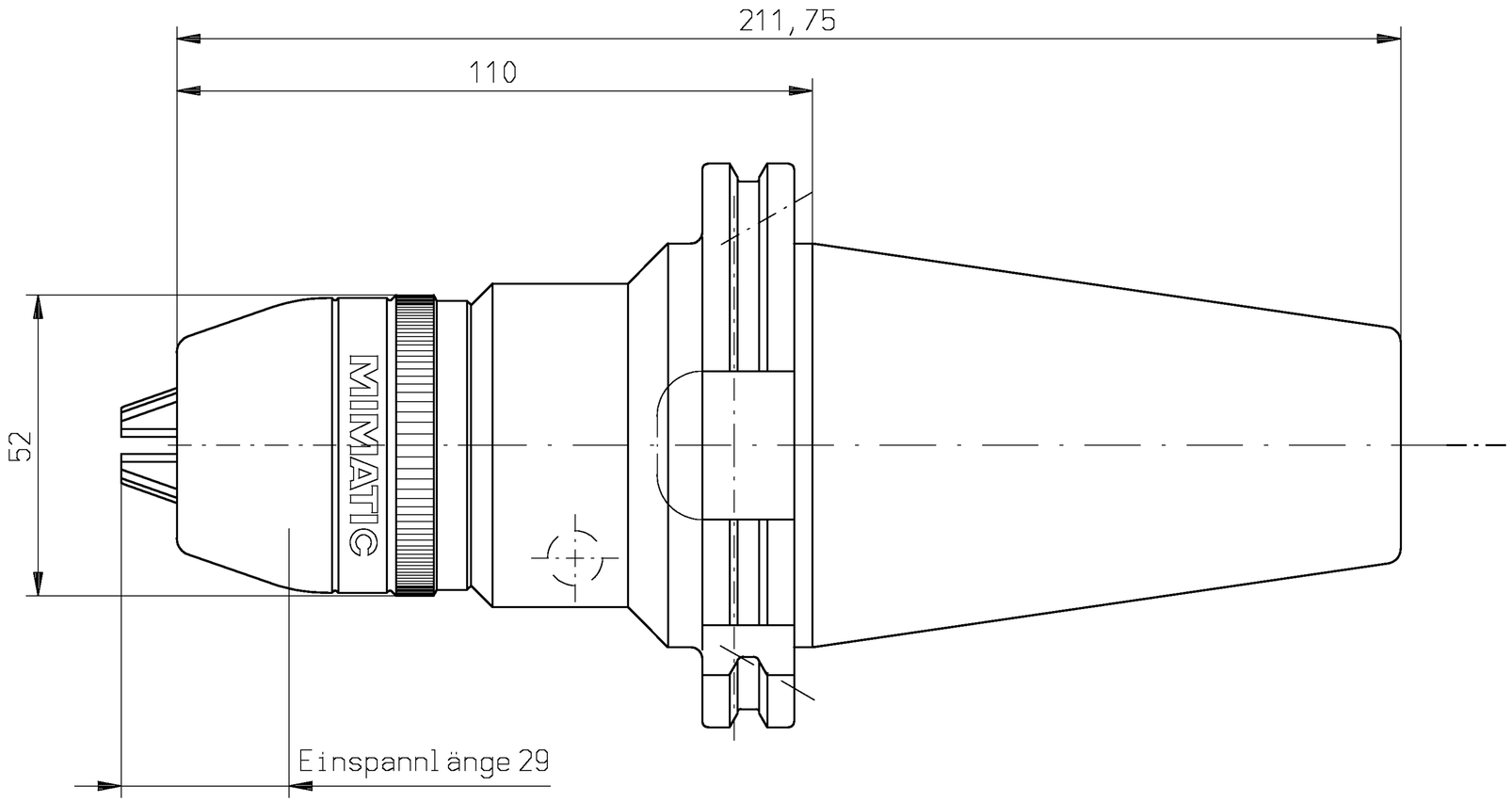

A132415				Allg. Tol.		ZWN-BL	Maßstab 1:1
A09.3.0050.2				ISO 2768-m 29.06.2011			Werkstoff: Maßblatt
	manuelle Änderung				Datum	Name	mimatic® Tool Systems
				Bearb.	08.07.1996	Sch	
				Gepr.	08.07.1996	Sch	
				Norm			ZETTL GmbH 87488 Betzigau – Westendstraße 3
				CAD: C:00001281.SZA			Tel.: 0831/57444-0 Fax.: -90
				Zeichnungs-Nr.: 09.3.0050.2-3			Spannfutter 3-16 SK50 DIN69871AD/B — Blatt Bl
Zust.	Änderung	Datum	Name	Urspr. 09.3.0050.1-3			Ers. f.: 09.3.0050.1-3 — Ers. d.: Plotserver