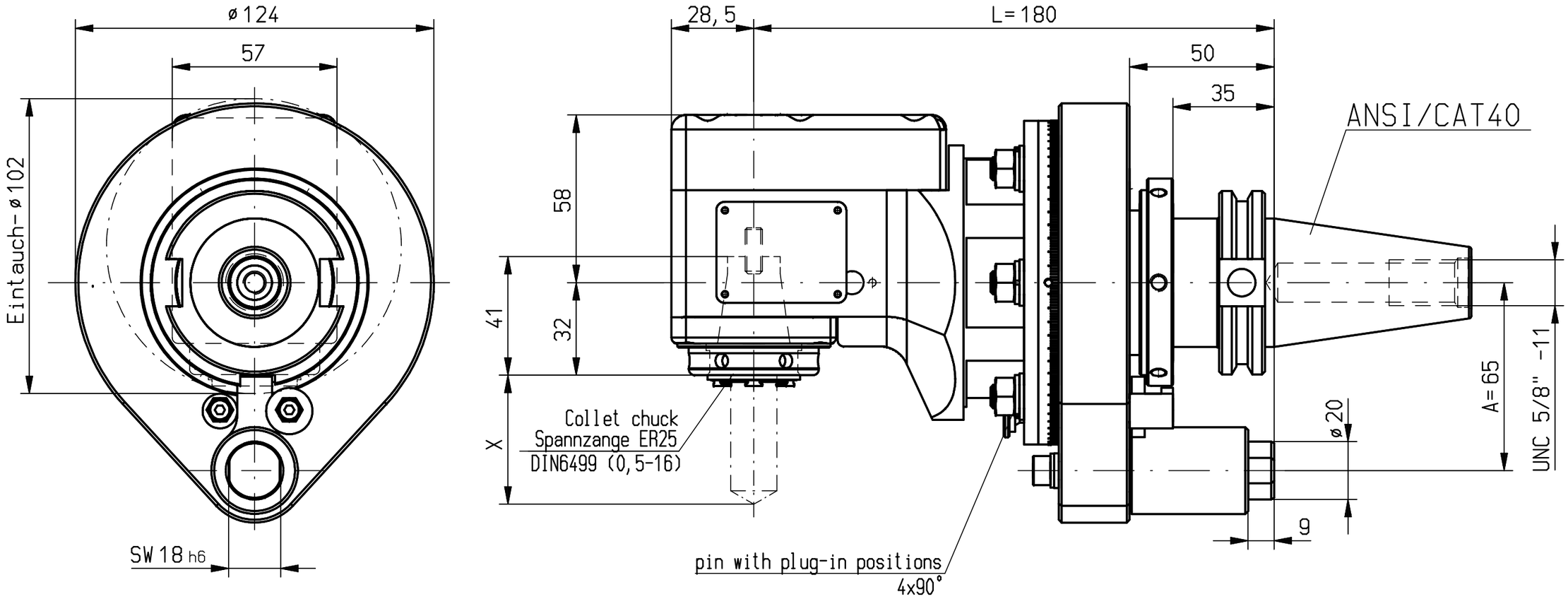

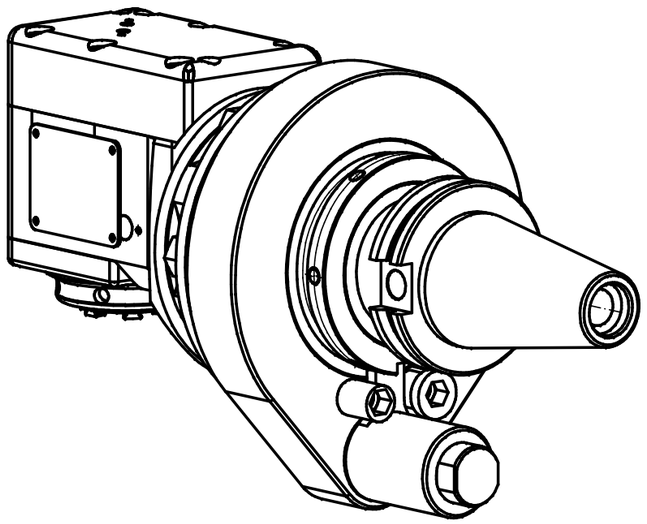

keine Drehrichtungsumkehr
direction of rotation not reversal

Gewicht ca. 6,5kg
weight around 6,5kg

kein Kühlmittel
no coolant

Kopf 360° drehbar
head 360° adjustable

n1(max) = 8000 U/min
n2(max) = 8000 U/min
M (max) = 30 Nm
i(n1/n2) = 1 : 1

135401				Allg. Tol.	ZWN-BL	Maßstab 1:1,5	
13.12.510.11.001				ISO 2768-m 28.10.2010		Werkstoff: LYNDEX NIKKEN	
	manuelle Änderung				Datum	Name	mimatic® Tool Systems
				Bearb.	30.07.2009	Gessner	ZETTL GmbH 87488 Betzigau – Westendstraße 3
				Gepr.	28.10.2010	Weixler	Tel.: 0831/57444-0 Fax.: -90
				Norm			
				CAD: C:00061760.SZA			
				Zeichnungs-Nr.: 00022525-L		ZW CAT40 ER25 30Nm OK C40RAM-ER25-180OT	Blatt Bl.
Zust.	Änderung	Datum	Name	Urspr. 00022525		Ers. f.:	Ers. d.: Plotserver