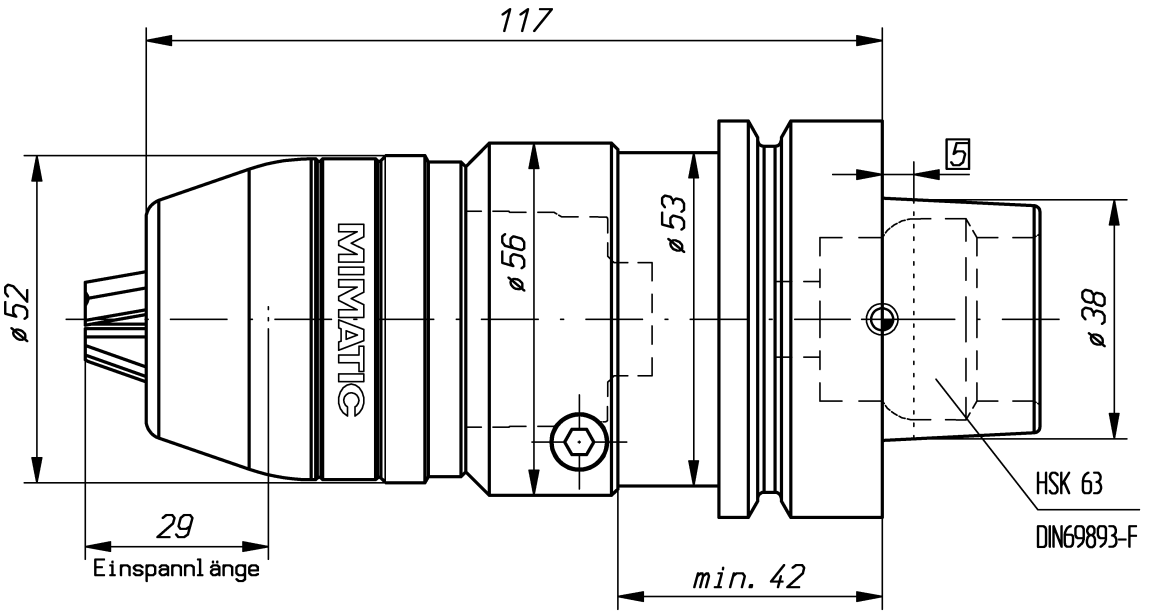

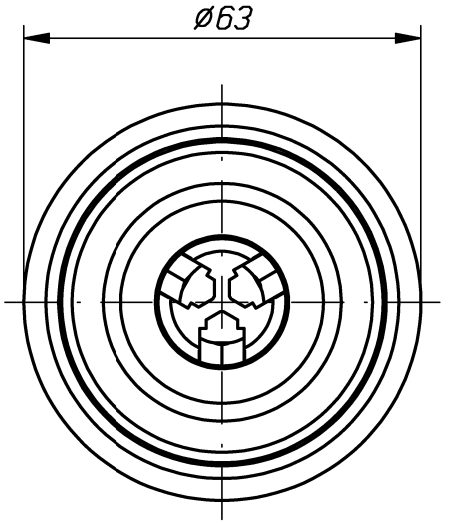

It is strictly prohibited to copy, reproduce or develop these drawings to third persons without having our written permission. A copyright violation involves a claim for damages and is indictable if it is premediative done.
Fa. mimatic GmbH

Only for information !

When one change, the drawing does not interchange

! Nur zur Information !

wird bei Änderung nicht ausgetauscht.

Diese Zeichnung darf ohne unsere Genehmigung weder kopiert, noch vervielfältigt, noch Dritten zugänglich gemacht werden. Zuwiderhandlungen verpflichten zu Schadenersatz und sind bei Vorsatz strafbar. (Urheberrechtsgesetz vom 9.9.1965)
Fa. mimatic GmbH

A132525 ID-Nr.			
A09.3.2263.1			
	manuelle Änderung		
01	komplett neu	02.10.2014	Redma
Zust.	Änderung	Datum	Name

Allg. Tol. ZWN-BL
ISO 2768-m
06.10.2014

	Datum	Name
Bearb.	06.09.1996	Fl
Gepr.	06.10.2014	Redmann
Norm		

CAD: C:00108037.SZA

Zeichnungs-Nr.: 09.3.2263.1-4

Ursp.

Maßstab 1:1

Werkstoff: Maßblatt

mimatic® Tool Systems
mimatic GmbH 87488 Betzigau – Westendstraße 3
Tel.: 0831/57444-0 Fax.: -90

Spannfutter 3-16
HSK63 DIN69893-F

Blatt Bl.

Ers. f.: Ers. d.: Plotserver