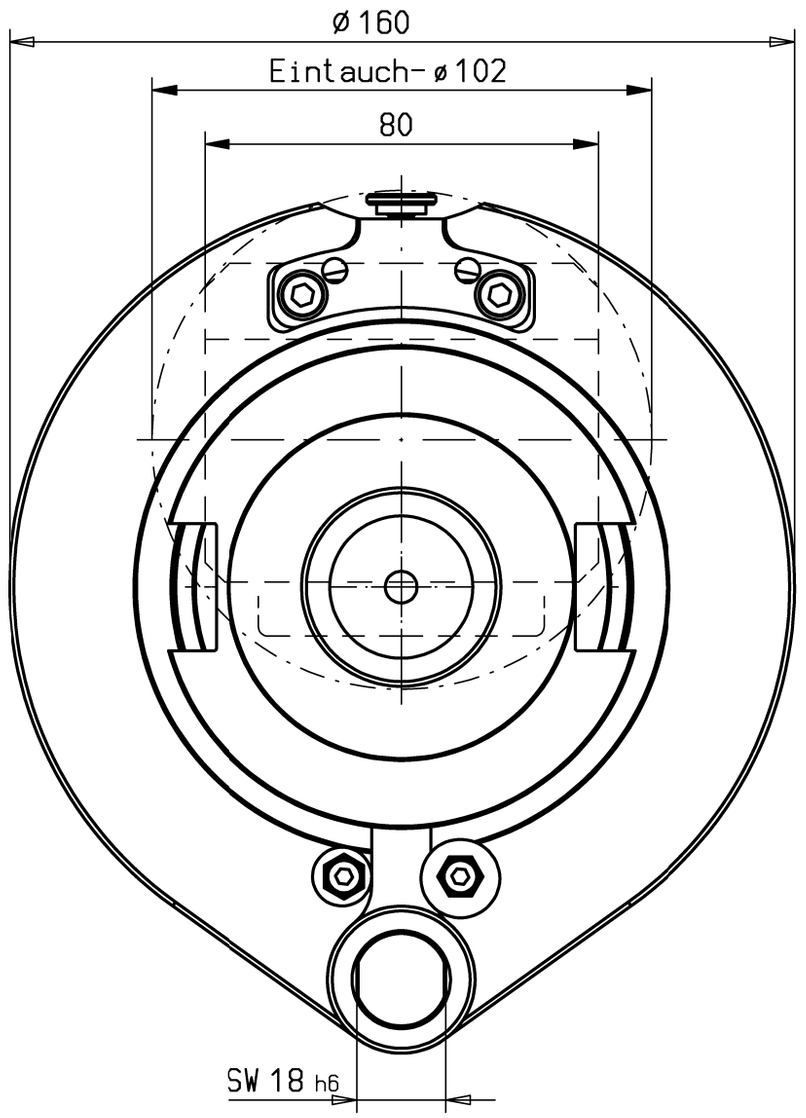

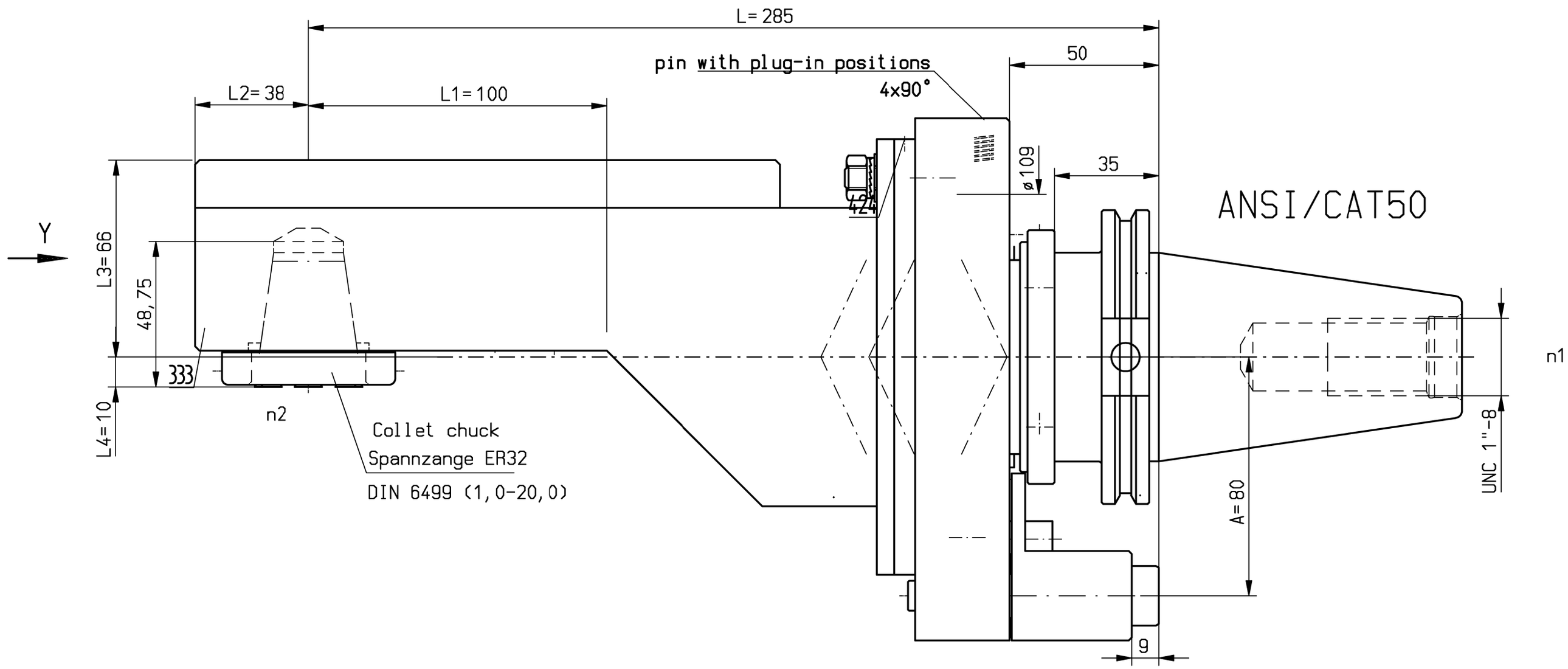

Ansicht Y

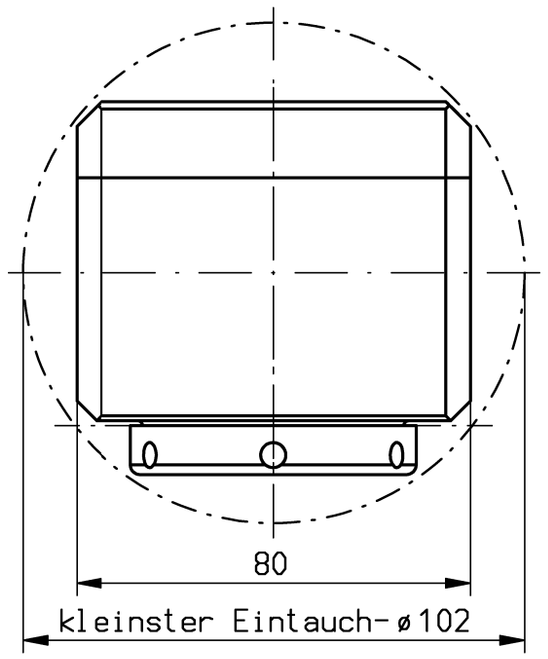

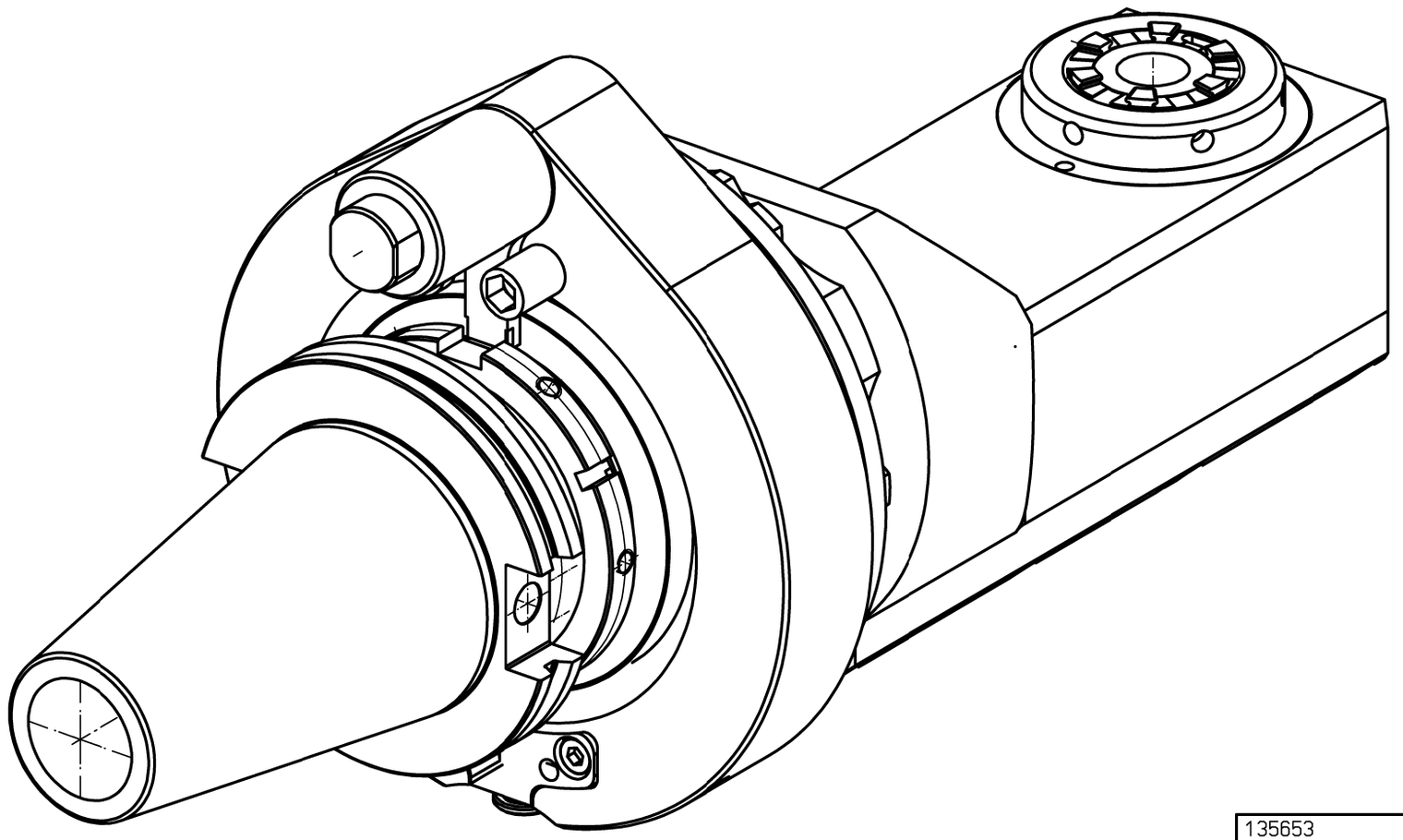

n1(max) = 6000 U/min
n2(max) = 6000 U/min
M (max) = 70 Nm
i(n1/n2) = 1 : 1

kein Kühlmittel
no collant

Drehrichtungsumkehr
direction of rotation reversal

Gewicht ca. 12,5 kg
weight around 12,5 kg

Kopf 360° drehbar
head 360° rotatable

135653			ID-Nr.	Allg.Tol.	ZWN-IL	Maßstab 1:1	
13.14.710.12.001				ISO 2768-m 07.03.2016		Werkstoff: LYNDEX NIKKEN	
	manuelle Änderung				Datum	Name	
				Bearb.	31.07.2009	Gessner	mimatic Tool Systems
				Gepr.	07.03.2016	Holzheu	
				F/M/Q			mimatic 87488 Betzigau – Westendstraße 3
				CAD: C:00061800.SZA			GmbH Tel.: 0831/57444-0 Fax.: -90
				Zeichnungs-Nr.: 00021836-L		WK-ZWS7-CAT50-ER32-0 C50RAM-ER32-285ST	Blatt Bl.
Zust.	Änderung	Datum	Name	Urspr. 00021836		Ers. f.:	Ers. d.: Plotserver