! Nur zur Information !
wird bei Änderung nicht ausgetauscht.

Diese Zeichnung darf ohne unsere Genehmigung weder kopiert, noch vervielfältigt, noch Dritten zugänglich gemacht werden. Zuwiderhandlungen verpflichten zu Schadenersatz und sind bei Vorsatz strafbar. (Urheberrechtsgesetz vom 9.9.1965)
Fa. mimatic GmbH

Maschine	Maschinentyp	Rev.	X in mm
Gildemeister	CTV 250	Sauter	
Boehringer	NG200	Sauter	
Gildemeister	CTX 420 linear	Sauter	

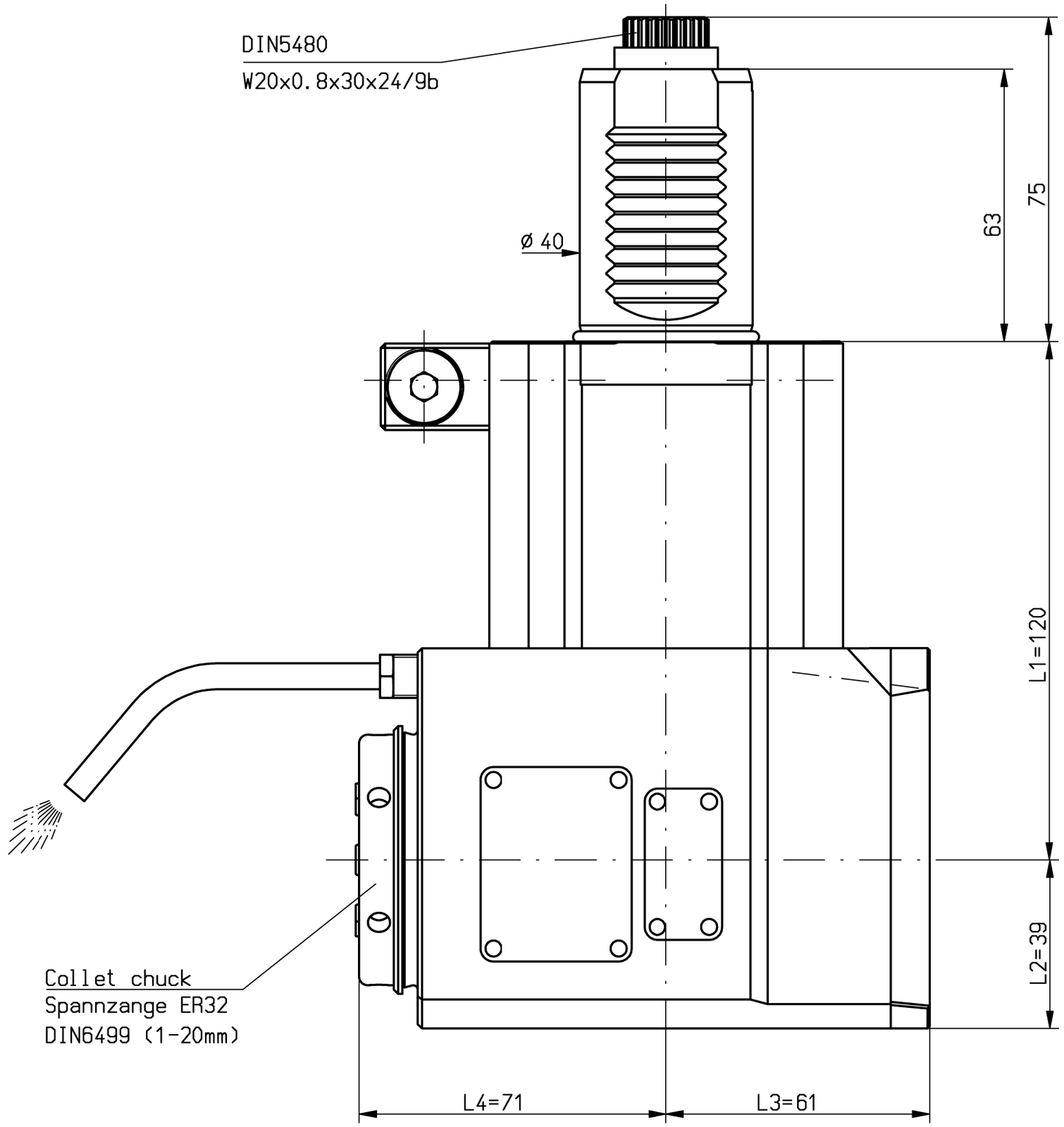

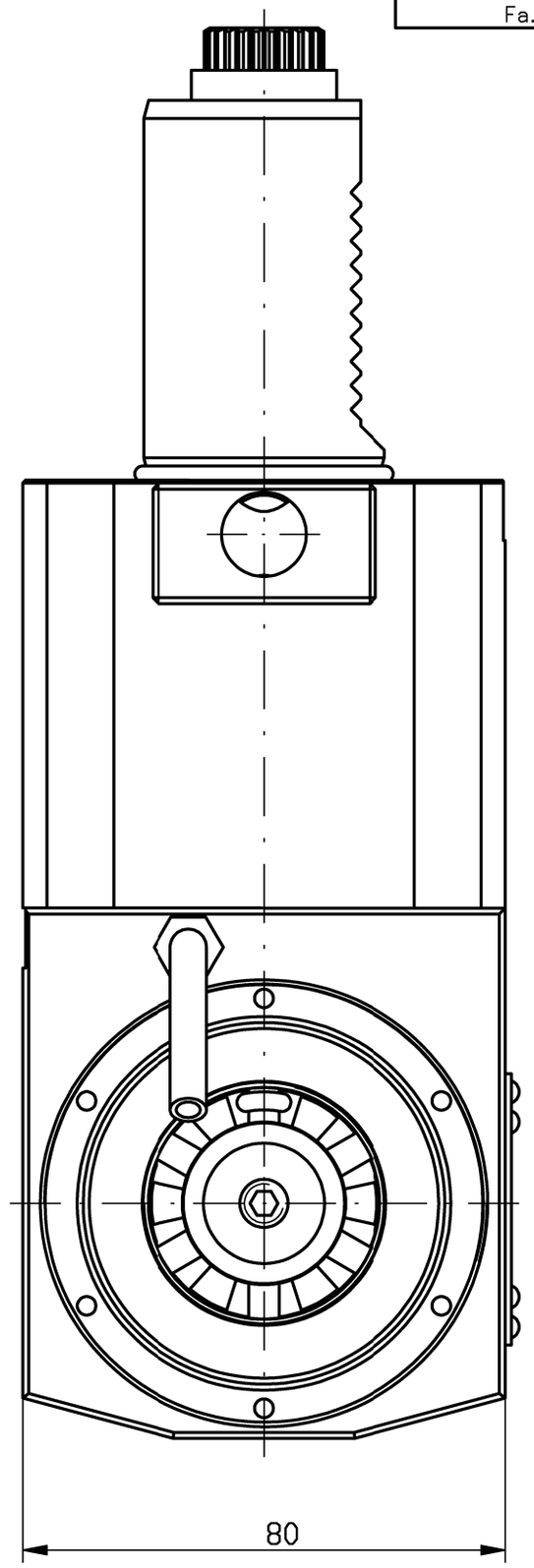

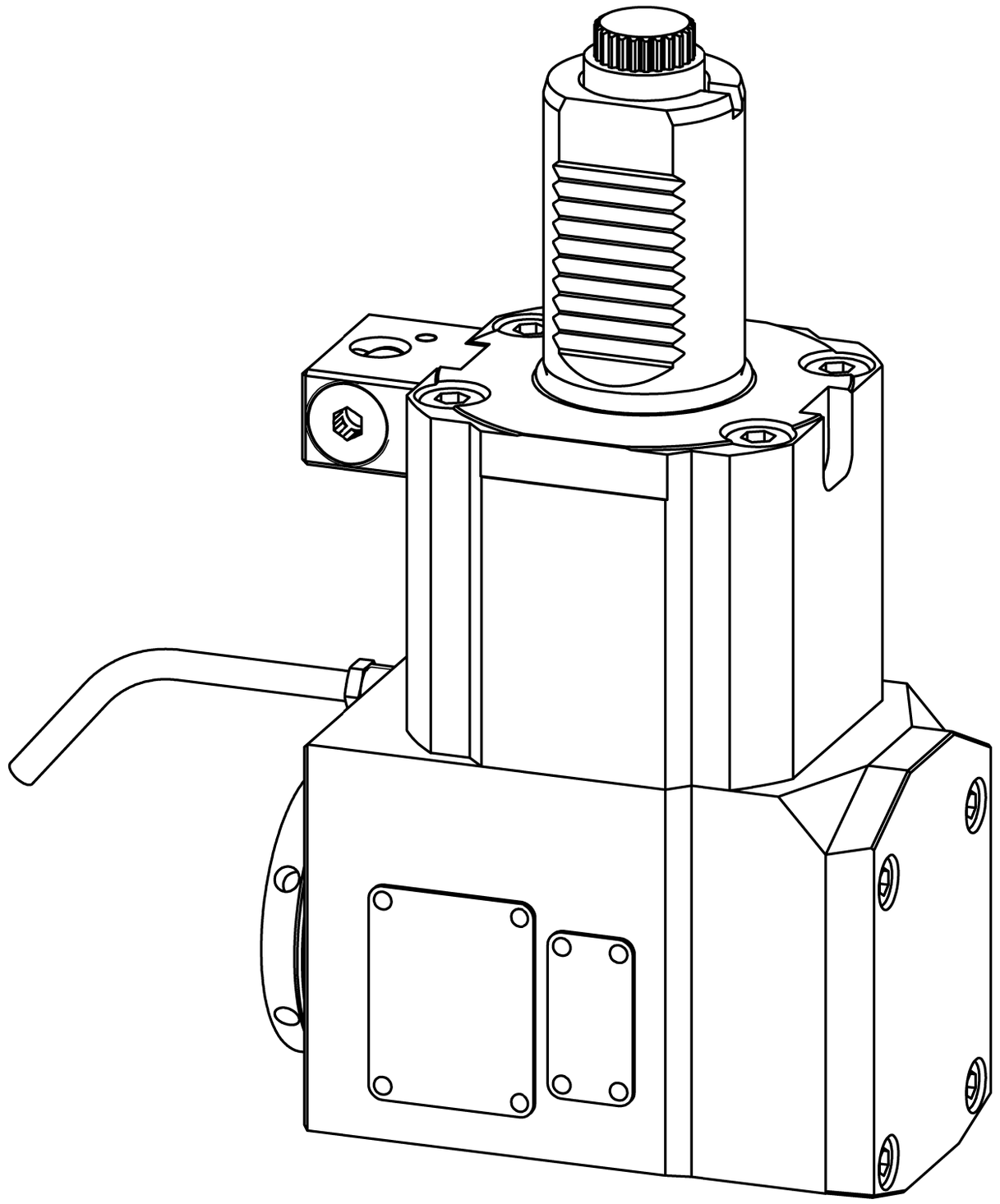

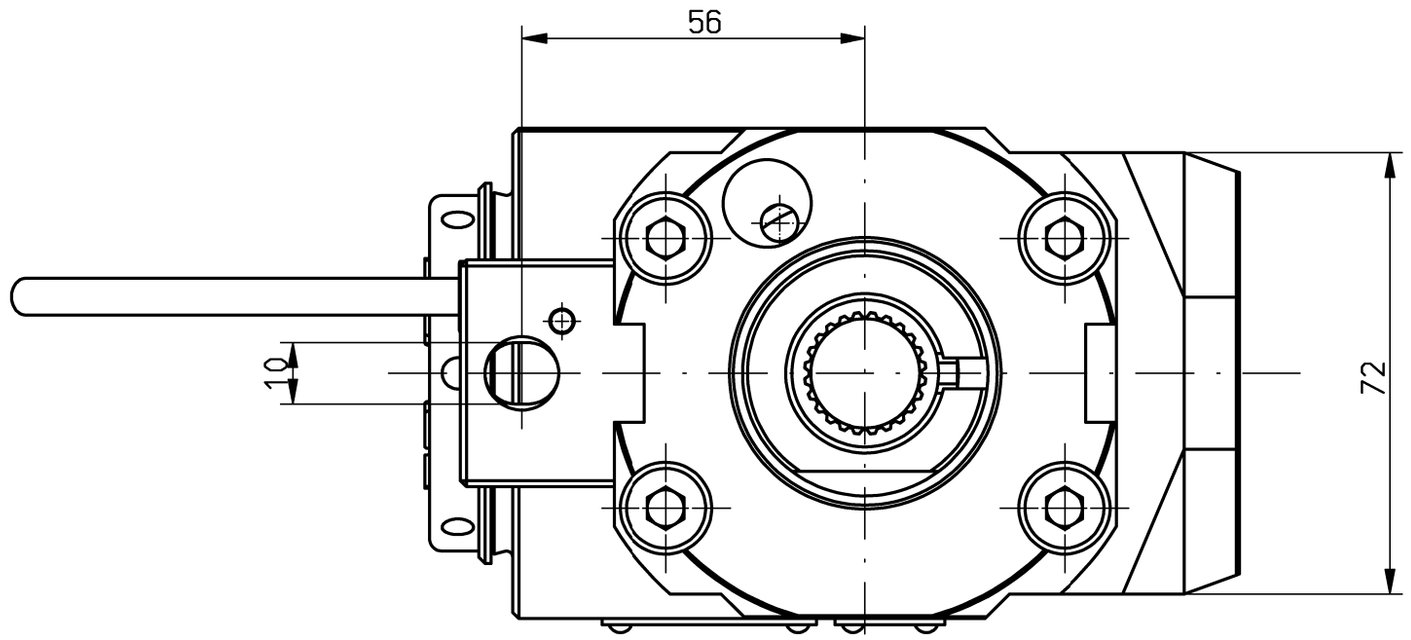

n1(max) = 6500 U/min
n2(max) = 6500 U/min
M (max) = 80 Nm
i(n1/n2) = 1 : 1

Drehrichtungsumkehr
direction of rotation reversal

Kühlmittelzufuhr e.K. über Spritzrohr
external coolant supply through pipes

Gewicht ca. 8kg
weight around 8kg

Kopf 180° gedreht montierbar
head 180° adjusted mountable

Linke Ausführung
left version

A103561		ID-Nr.		Allg. Tol.		ZWN-BL	Maßstab 1:1
A10000149				ISO 2768-m 08.03.2018			Werkstoff: Maßblatt
	manuelle Änderung				Datum	Name	
				Bearb.	23.04.2004	Ess	mimatic® Tool Systems
				Gepr.	08.03.2018	Holzheu	
				F/M/Q			mimatic GmbH 87488 Betzigau – Westendstraße 3
				CAD: C:00142696.SZA			Tel.: 0831/57444-0 Fax.: -90
03	auf EG geä.	07.03.2018	Hdzh	Zeichnungs-Nr.:			AGW-SA-C-40-5480-ER32-E-L
02	Standard 2015	01.09.2015	Schma	00016745			L1=120 S=63 i=1:1 DIN5480
01	Art.-Nr. geändert	20.08.2007	Zc				Blatt Bl.
Zust.	Änderung	Datum	Name	Urspr.			Ers. f.: Ers. d.: plotserver