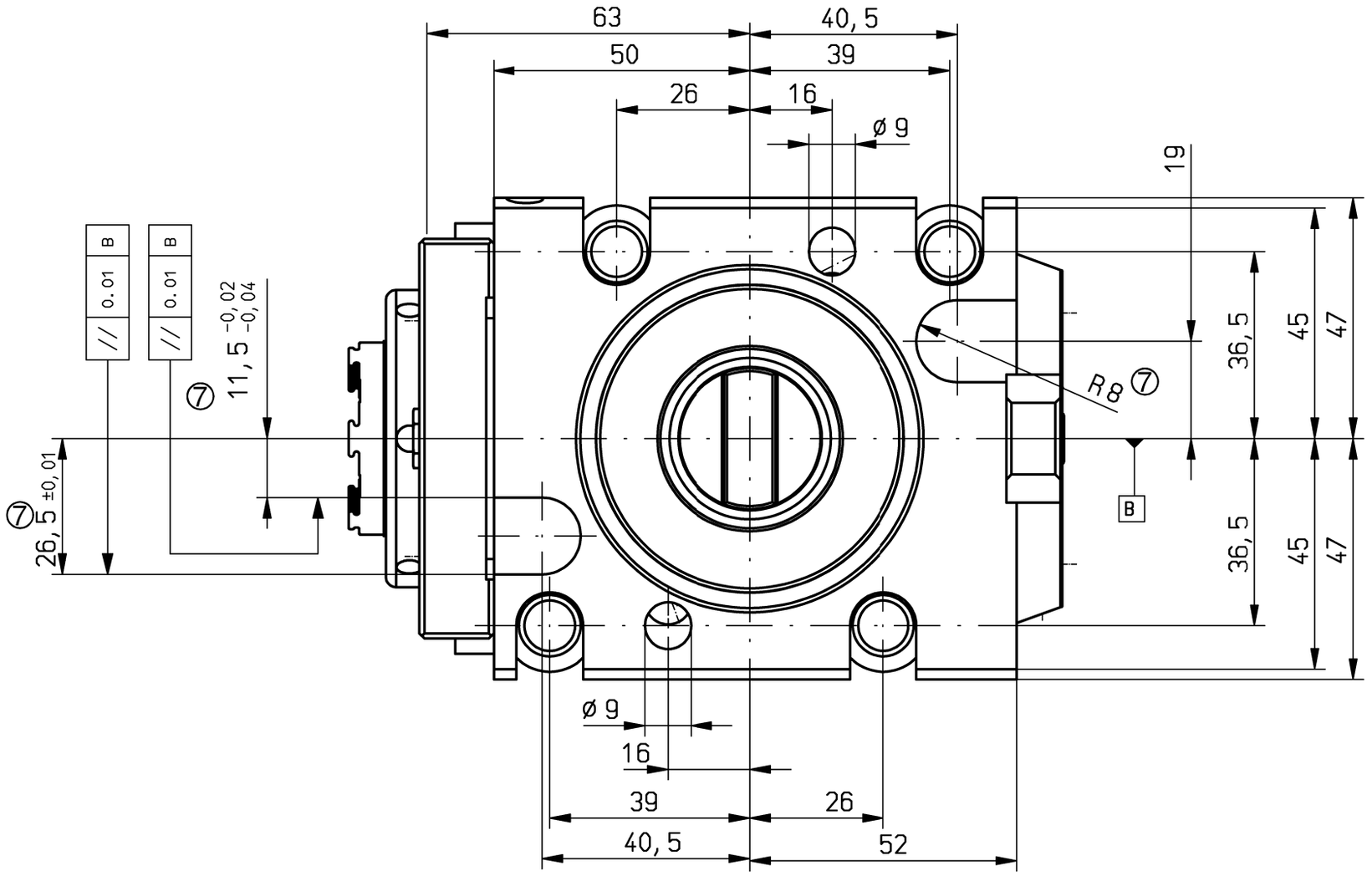

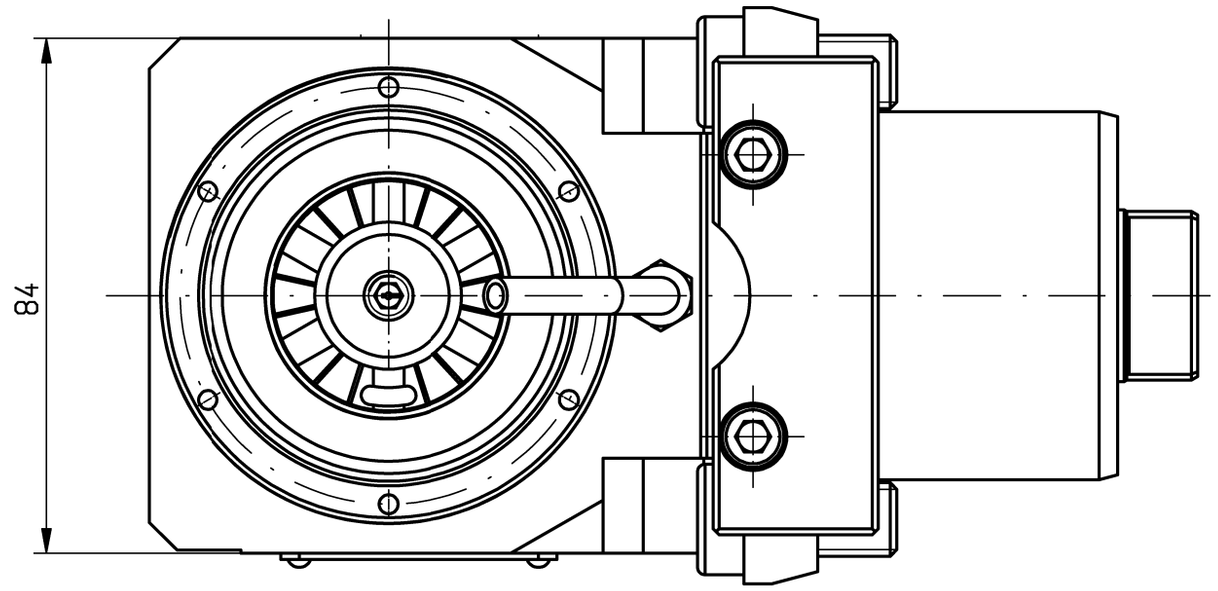

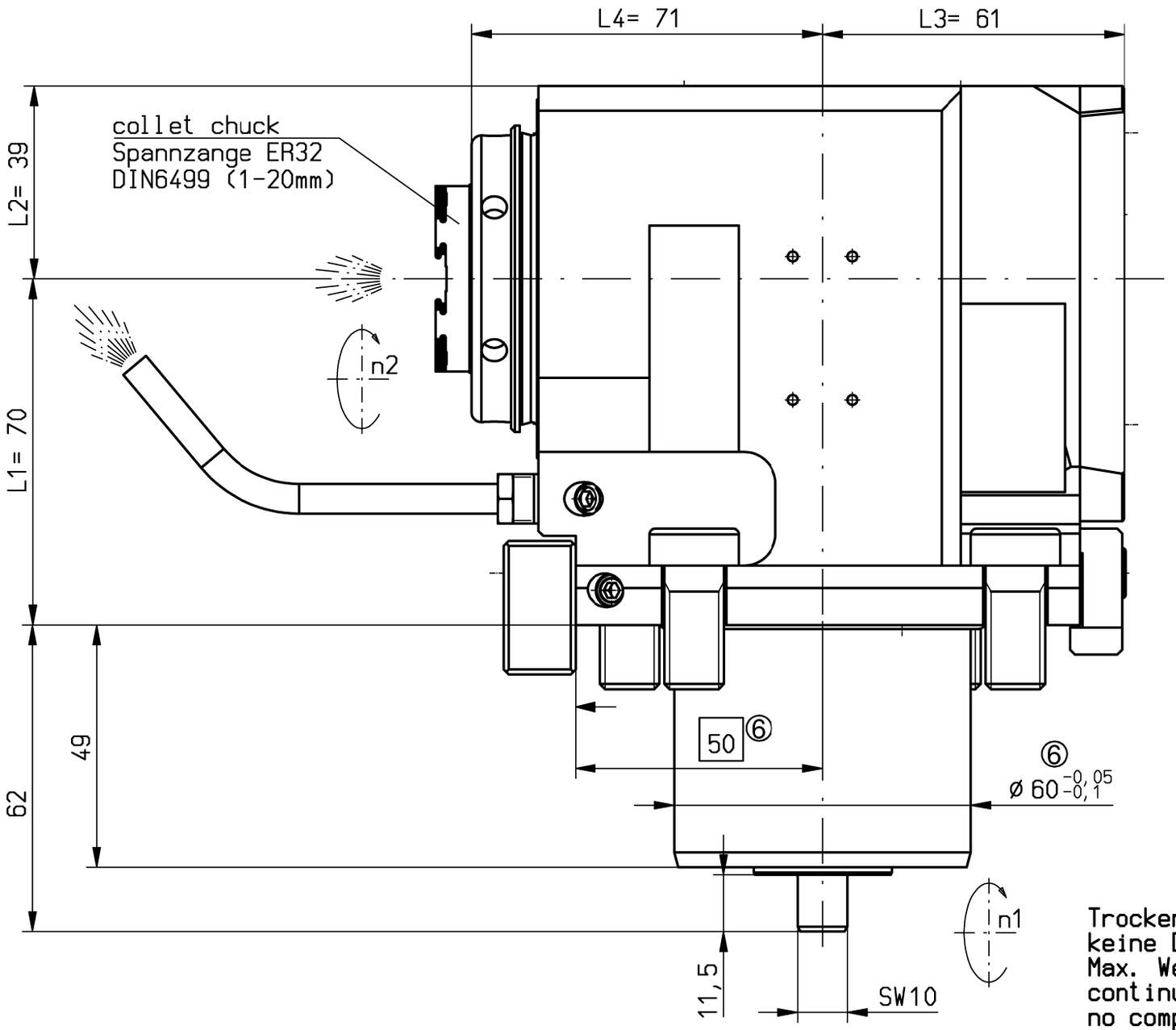

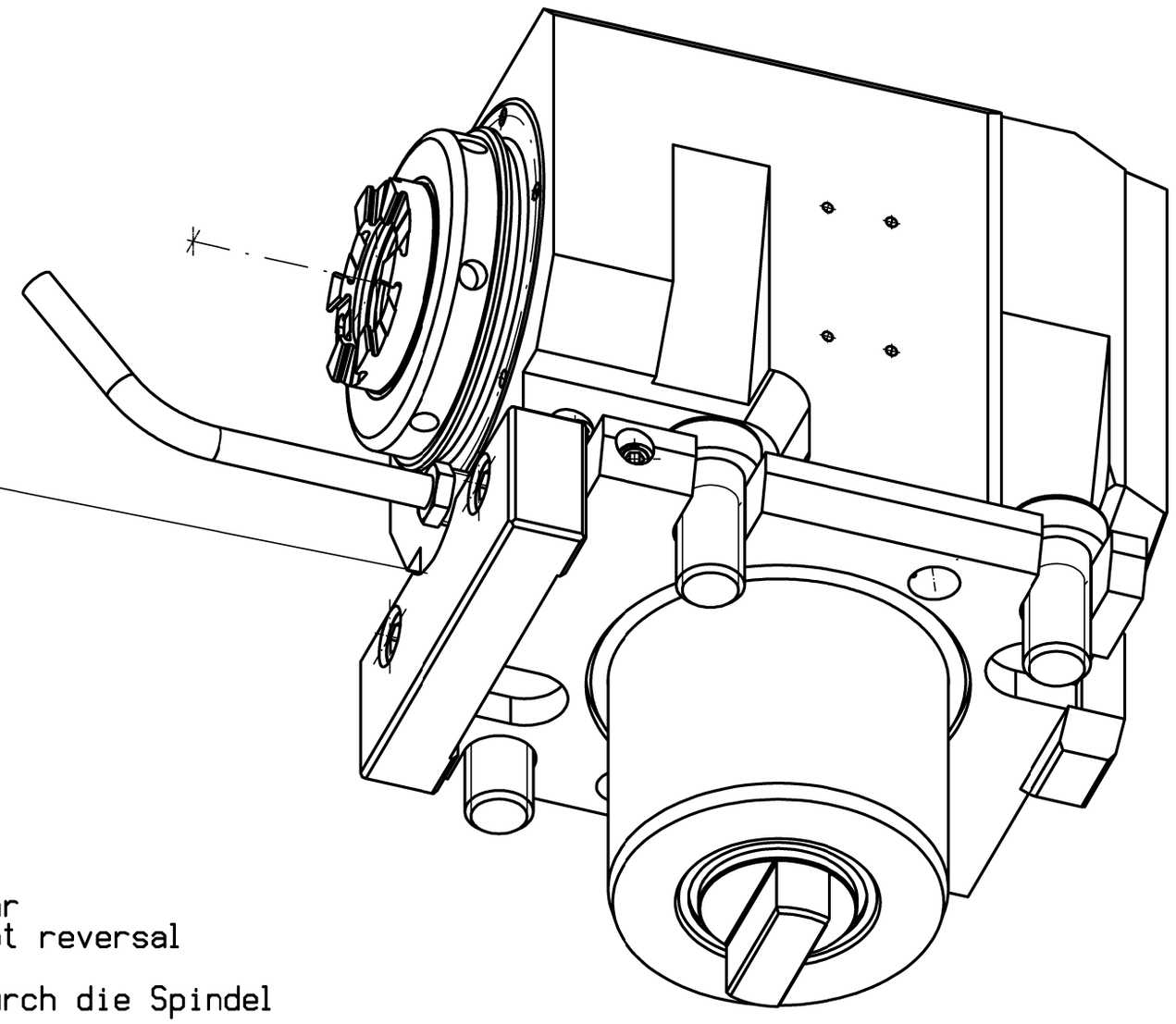

n1(max) = 6500 U/min
n2(max) = 6500 U/min
M (max) = 50 Nm
i(n1/n2) = 1 : 1
p(max) = 70bar

keine Drehrichtungsumkehr
direction of rotation not reversal

Kühlmittelzufuhr i.K. durch die Spindel
und e.K. über Spritzrohr
internal coolant supply through the spindle
and external coolant supply through pipes

Gewicht ca. 8kg
weight around 8kg

Trockenlauf bei ausreichender Abkühlphase konstant möglich.
keine Druckluft im Kühlmittel-System zulässig
Max. Werkzeugtemperatur 90°C
continuous dry run possible with sufficient cooling phase.
no compressed air allowed in the cooling-system
Max. tool temperature 90°C.

A167731		ID-Nr.		Allg. Tol. ISO 2768-mK	ZWN-BL	Maßstab 1:1	215378
	manuelle Änderung			22.10.2024		Werkstoff: Maßblatt	
				Datum	Name	mimatic® Tool Systems	
07	aktualisiert	06.03.2024	Ess	Bearb. 02.10.2009	Gessner	mimatic GmbH 87488 Betzigau – Westendstraße 3	
06	Auto Ausrichtleiste	22.02.2024	Ess	Gepr. 06.03.2024	Ess	Tel.: 0831/57444-0 Fax.: -90	
05	Spindel akt.	19.01.2017	Schma	F/M/Q			
04	L3 auf 61 geä.	28.10.2016	Holzh	CAD: C:00182360.SZA			
03	L3 auf 66 geä.	21.10.2016	Holzh	Zeichnungs-Nr.:		AGW-OK-C-60-ER32-I	Blatt
02	Standard 2015	20.11.2015	Schma	00035518		L1=70 S=49 i=1:1 LB2000	Bl.
01	Text korr.	10.12.2014	Krapp				
Zust.	Änderung	Datum	Name	Urspr. 00030468		Ers. f.:	Ers. d.: Plotserver

It is strictly prohibited to copy, reproduce or develop these drawings to third persons without having our written permission. A copyright violation involves a claim for damages and is indictable if it is premediative done. - Only for Information. Will not be replaced if changed!