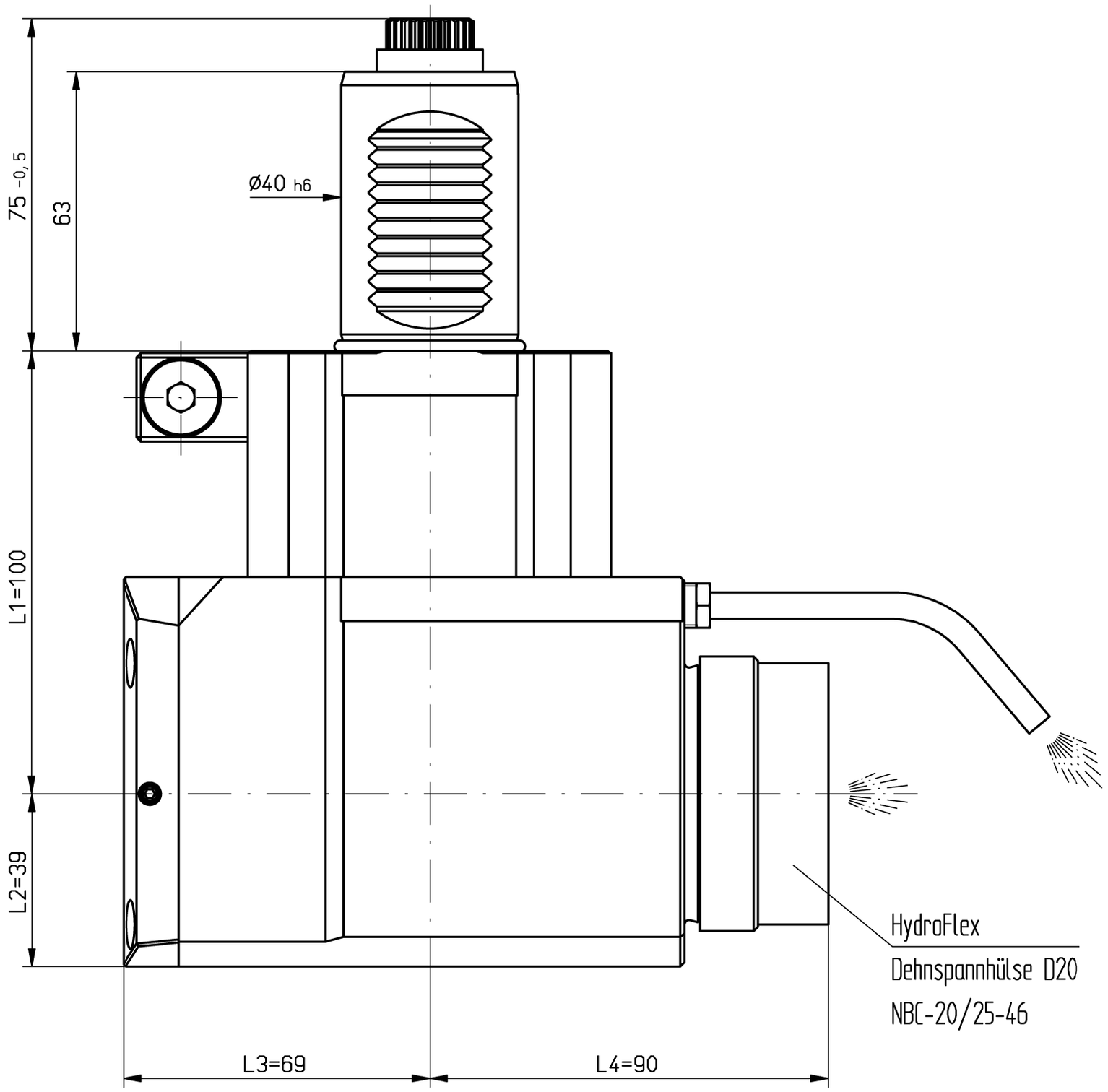

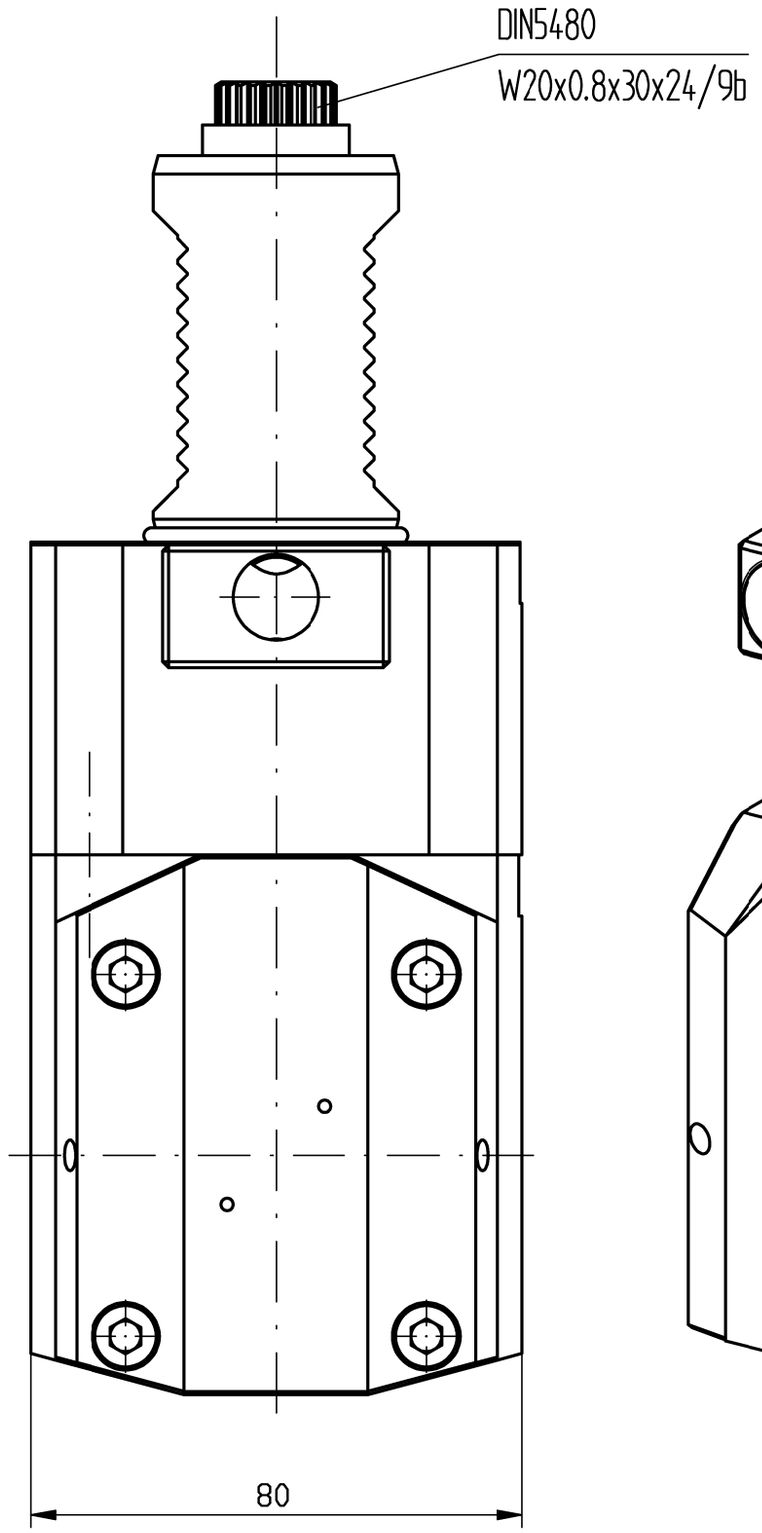

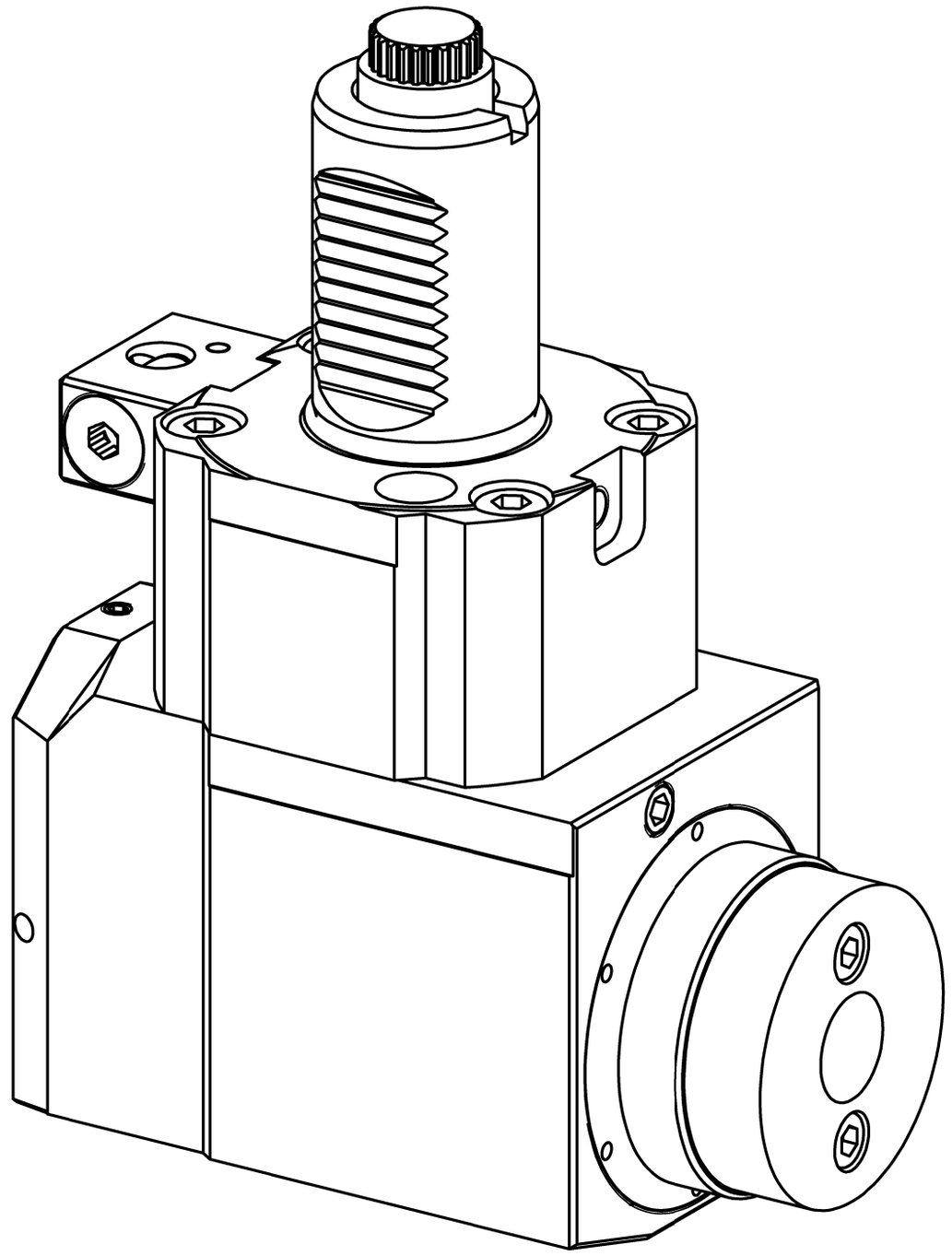

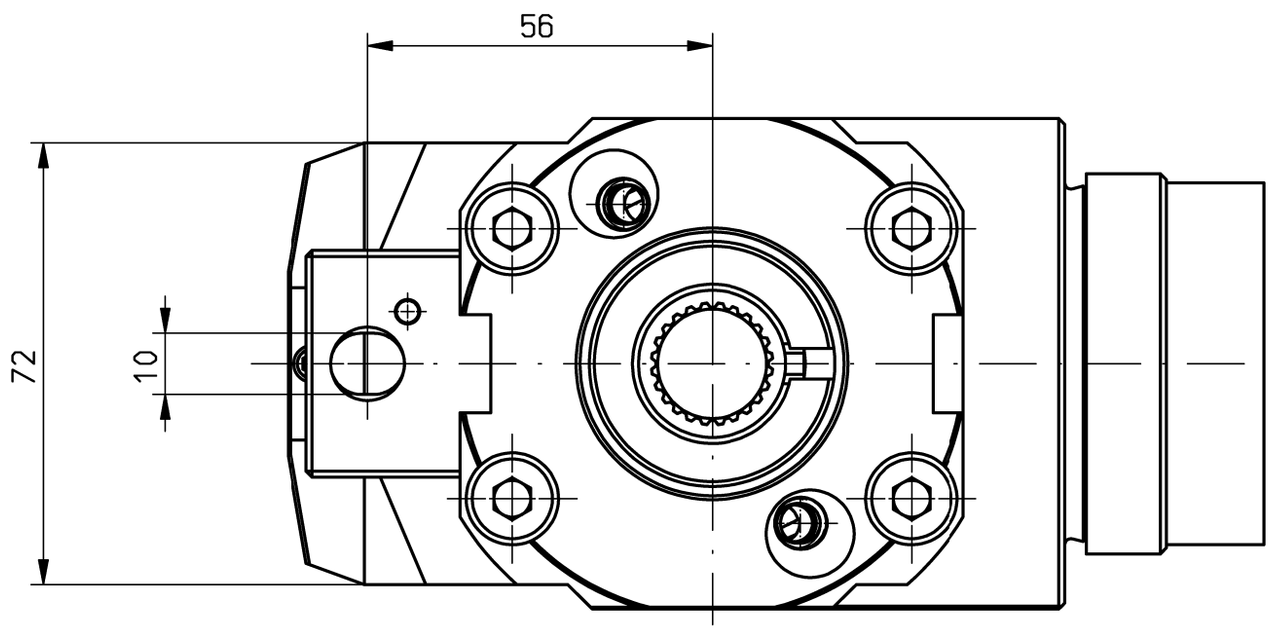

n1(max) = 6500 U/min
n2(max) = 13000 U/min
M (max) = 25 Nm
i(n1/n2) = 1 : 2
p(max) = 70bar

Drehrichtungsumkehr
direction of rotation reversal

Kühlmittelzufuhr i.K. durch die Spindel
und e.K. über Spritzrohr
internal coolant supply through the spindle
and external coolant supply through pipes

Gewicht ca. 8kg
weight around 8kg

Kopf 180° gedreht montierbar
head 180° adjusted mountable

Universale Ausführung
double sided version

A133802			ID-Nr.	Allg.Tol. ISO 2768-m 14.09.2015	ZWN-BL	Maßstab 1:1	70002039
	manuelle Änderung					Werkstoff: Maßblatt	
					Datum / Name		
				Bearb.	21.08.2007 Krapp		
				Gepr.	14.09.2015 Holzheu		
				F/M/Q			
				CAD: C:00117870.SZA		mimatic® Tool Systems	
				Zeichnungs-Nr.: 00027252		mimatic GmbH 87488 Betzigau – Westendstraße 3 Tel.: 0831/57444-0 Fax.: -90	
02	Standard 2015	10.09.2015	Schma			AGW-SA-C-40-5480-HF20-I-RL L1=100 S=63 i=1:2 DIN5480	Blatt
01	Gehäuse aktualisiert	24.03.2009	Dietr				Bl.
Zust.	Änderung	Datum	Name	Urspr. 00017750/00016861		Ers. f.:	Ers. d.: plotserver