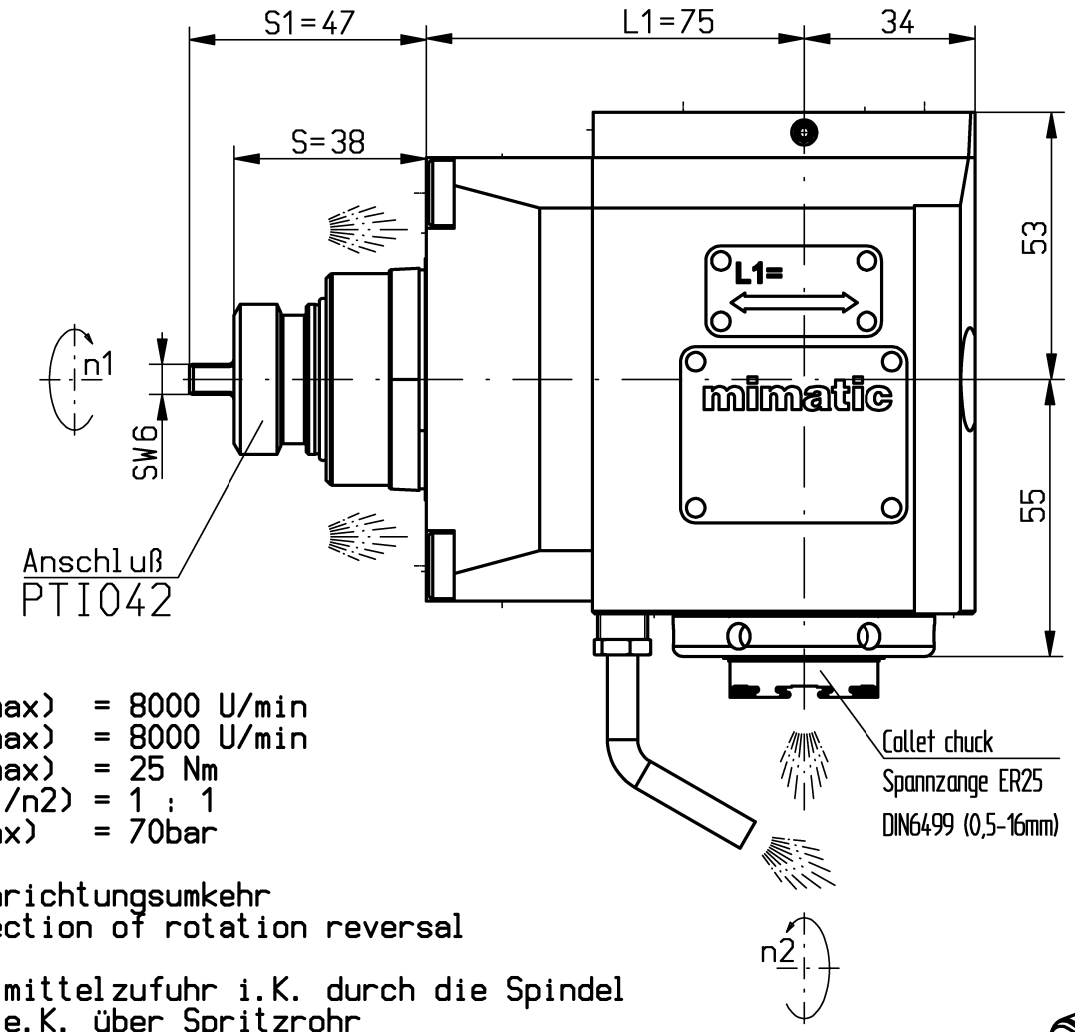

mimatic "eltimon Pro"
= integrierte elektronische Werkzeug-Datenerfassung
= electronic life tool integrated monitoring

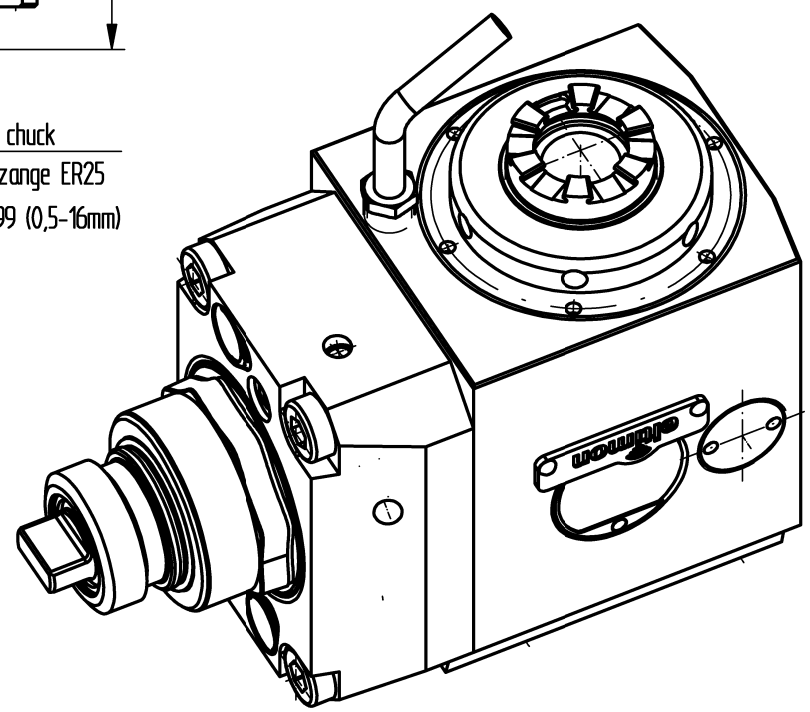

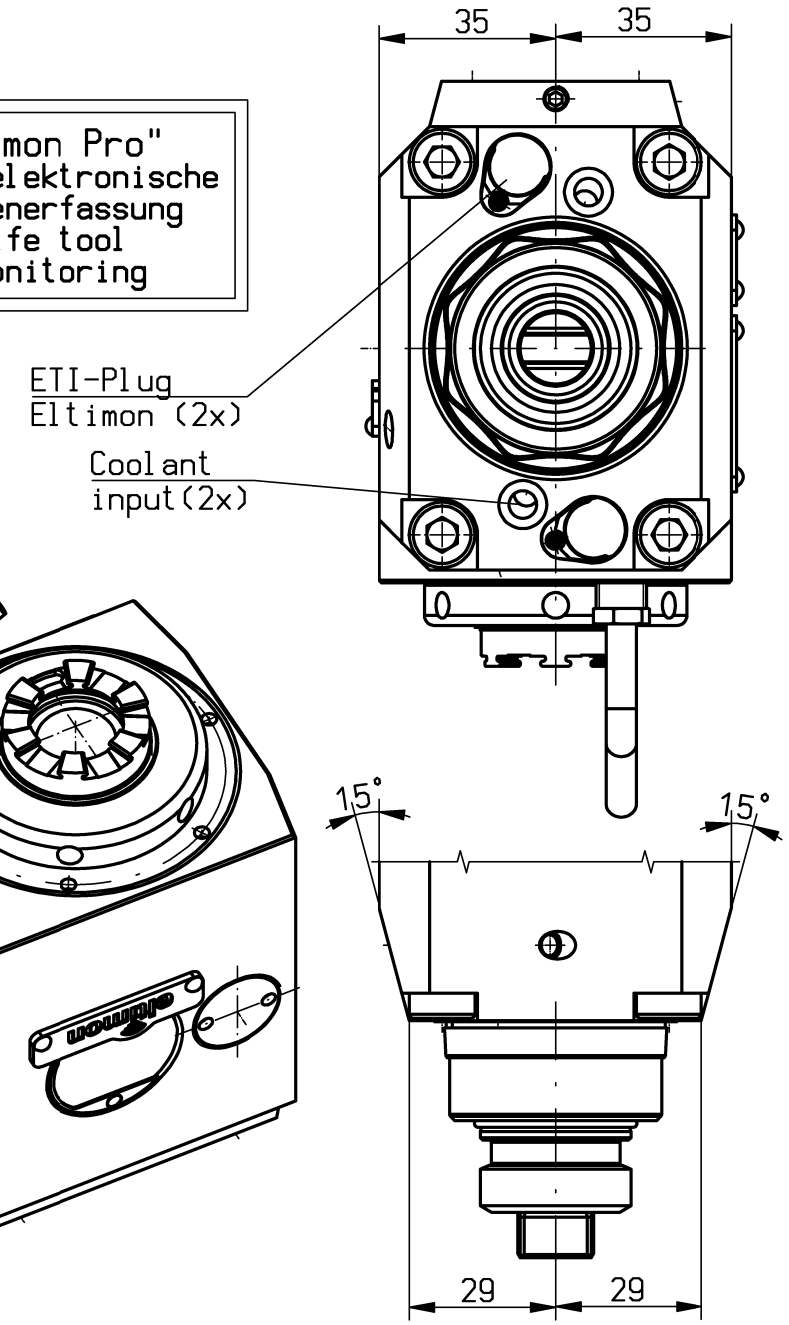

n1(max) = 8000 U/min
n2(max) = 8000 U/min
M (max) = 25 Nm
i(n1/n2) = 1 : 1
p(max) = 70bar

Drehrichtungsumkehr
direction of rotation reversal

Kühlmittelzufuhr i.K. durch die Spindel
und e.K. über Spritzrohr
internal coolant supply through the spindle
and external coolant supply through pipes
Filterfeinheit: max. 0.050 mm
grade of filtration: max. 0.05 mm

Kopf 180° gedreht montierbar
head 180° turabel

mit elektronischer Datenerfassung (eltimon) ausgestattet
equipped with electronic live tool integrated monitoring (eltimon)

Gewicht ca. 5kg
weigth around 5kg

Trockenlauf bei ausreichender Abkühlphase konstant möglich.
keine Druckluft im Kühlmittel-System zulässig
Max. Werkzeugtemperatur 90°C
continuous dry run possible with sufficient cooling phase.
no compressed air allowed in the cooling-system
Max. tool temperature 90°C.

A201856			ID-Nr.	Allg. Tol. ISO 2768-m 21.11.2022	ZWN-Bl.	Maßstab 1:1	22207570
	manuelle Änderung					Werkstoff: Maßblatt	
					Datum / Name	mimatic® Tool Systems	
				Bearb.	21.11.2022 Holzheu	mimatic GmbH 87488 Betzigau – Westendstraße 3	
				Gepr.	21.11.2022 Holzheu	Tel.: 0831/57444-0 Fax.: -90	
				F/M/Q			
				CAD: C:00174346.SZA			
				Zeichnungs-Nr.: 00061378		AGWE-PTI-C-42-ER25-I 1:1 L75 Eltimon PRO	Blatt Bl.
Zust.	Änderung	Datum	Name	Urspr. 00061378-Z		Ers. f.:	Ers. d.: Plotserver