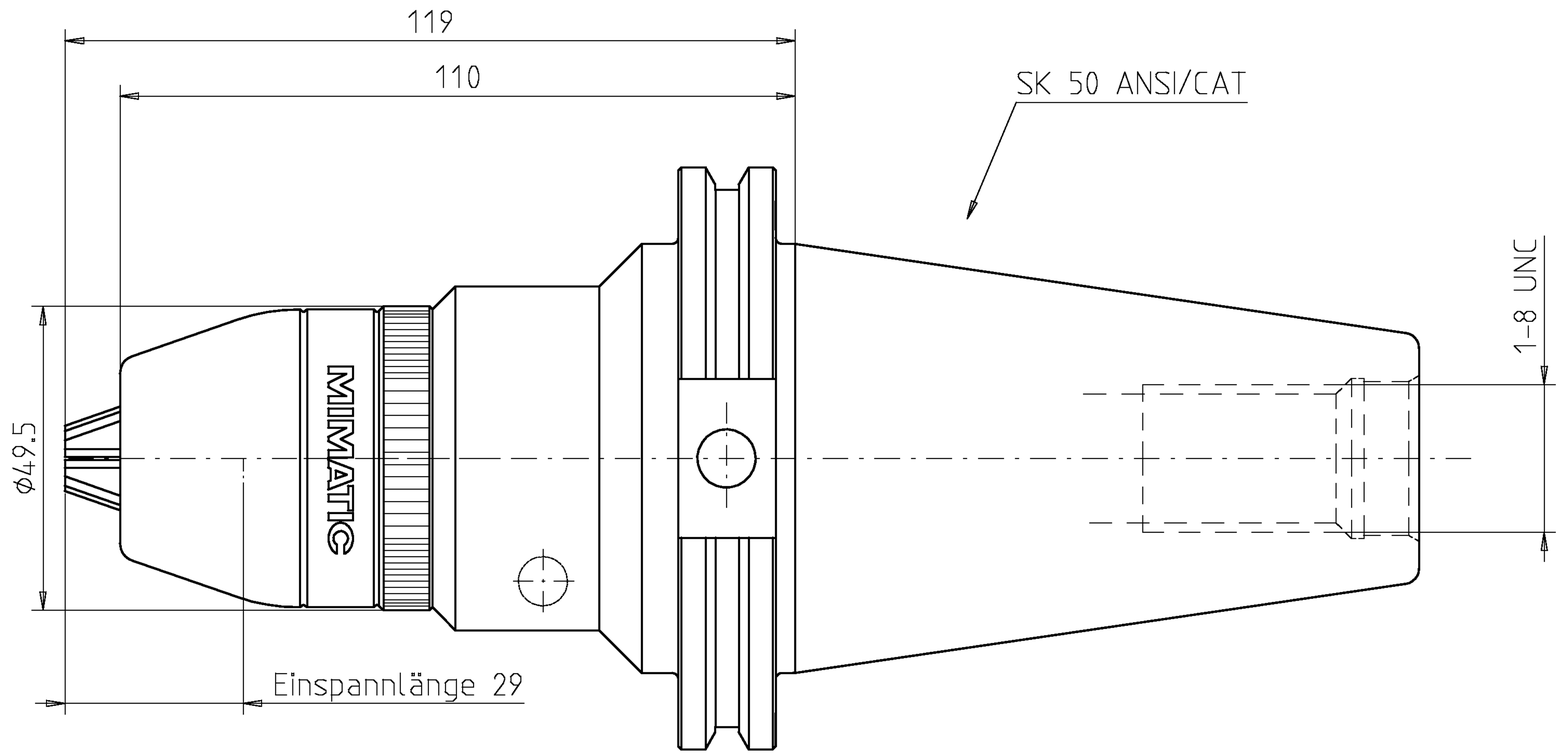

A132261				Allg. Tol.		ZWN-BL	Maßstab 1:1
A09.2.0350.2				ISO 2768-m 29.06.2011			Werkstoff: Maßblatt
	manuelle Änderung				Datum	Name	mimatic® Tool Systems
				Bearb.	14.08.1996	FL	
				Gepr.	14.08.1996	FL	
				Norm			ZETTL GmbH 87488 Betzigau – Westendstraße 3
				CAD: C:00001526.SZA			Tel.: 0831/57444-0 Fax.: -90
				Zeichnungs-Nr.: 09.2.0350.2-3			Spannfutter 0.5-13 SK50 ANSI/CAT-UNC m.KZFA
Zust.	Änderung	Datum	Name	Urspr.			Ers. f.: Z.g.N.v.28.12.92 Ers. d.: Plotserver

Blatt Bl.