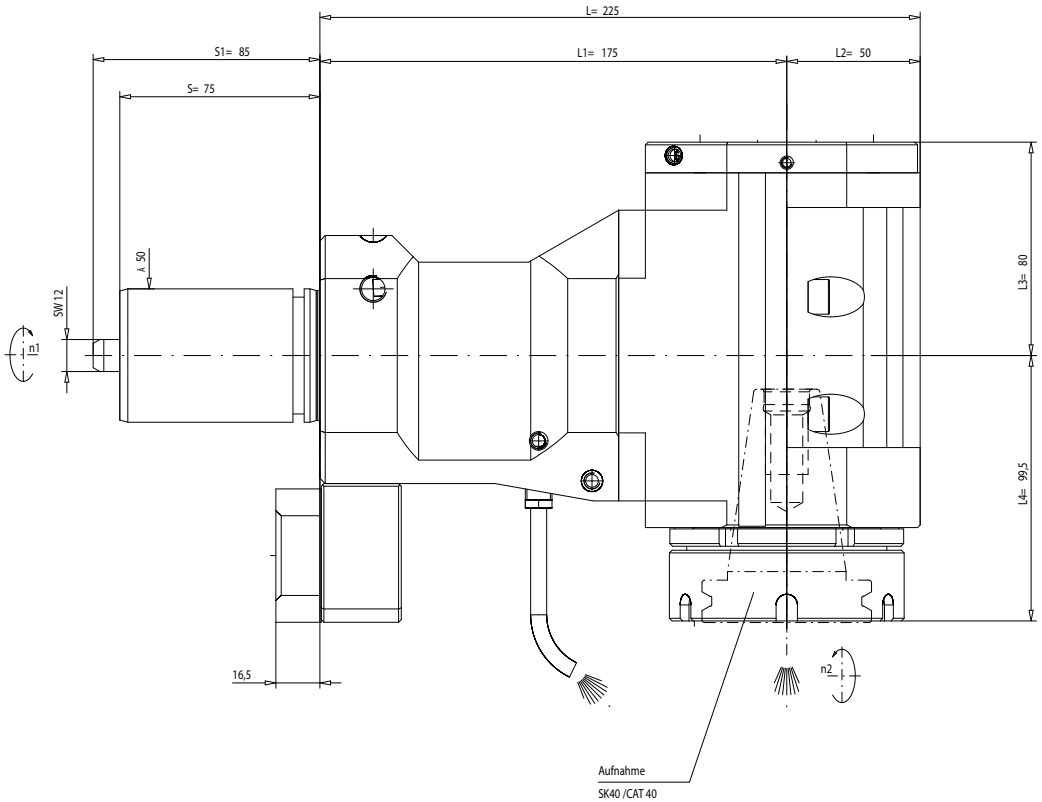

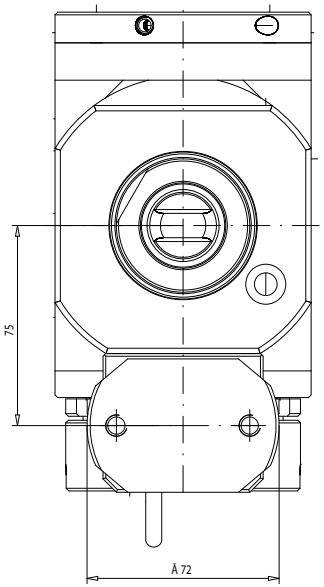

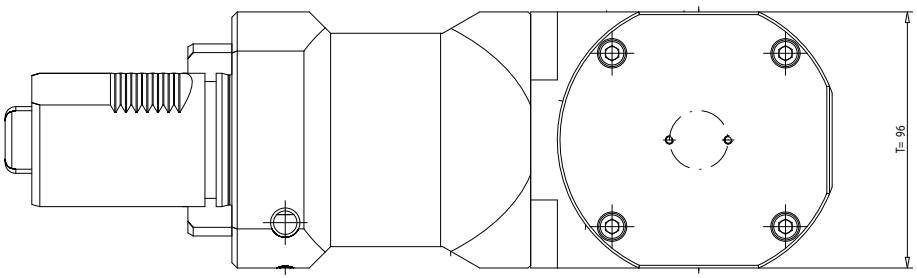

Trockenlauf konstant möglich
continuous dry run possible

n1(max) = 6500 U/min
n2(max) = 6500 U/min
M (max) = 100 Nm
i(n1/n2) = 1 : 1
p(max) = 70bar
Filterfeinheit: max. 0,05mm
grade of filtration: max. 0,05mm

Drehrichtungsumkehr
direction of rotation reversal

Kühlmittelzufuhr i.K. durch die Spindel
und e.K. über Spritzrohr
internal coolant supply through the spindle
and external coolant supply through pipes

Gewicht ca. 18kg
weigth around 18kg

A174863	ID-Nr.	Allg.Tol. ISO 2768-m	ZWN-Nr.	Maßstab 1:1			
				Werkstoff: Maßblatt			
manuelle Änderung					Datum	Name	
				Bearb.	11.02.2011	Weiler	
				Gepr.	25.09.2018	Simon	
				F/NI/Q			
				=HC.00147124.SZA			
				Zeichnungs-Nr.: 00038693			
02	aktualisiert	25.09.2018	Simon				
01	Kunst aktualisiert	24.08.2011	Weiler				
Zust.	Änderung	Datum	Name	Ersatz: 00011312/00027823			

mimatic Tool Systems
mimatic GmbH 87488 Betzigau - Westendstraße 3
Tel.:0831/57444-0 Fax.:-90

AGW-MA-C-50-SK40/CAT40-I
i=1:1 L=175 MP630

Blatt
Bl.
Ers. f.:
Ers. d.:

It is strictly prohibited to copy, reproduce or develop these drawings to third persons without having our written permission. A copyright viotation involves a claim for demages and is indictable if it is premediative done.
Fa. mimatic GmbH

Diese Zeichnung darf ohne unsere Genehmigung weder kopiert, noch vervielfältigt, noch Dritten zugänglich gemacht werden. Zuwiderhandlungen verpflichten zu Schadenersatz und sind bei Vorsatz strafbar
(Urheberrechtsgesetz vom 09.09.1965)
Fa. mimatic GmbH