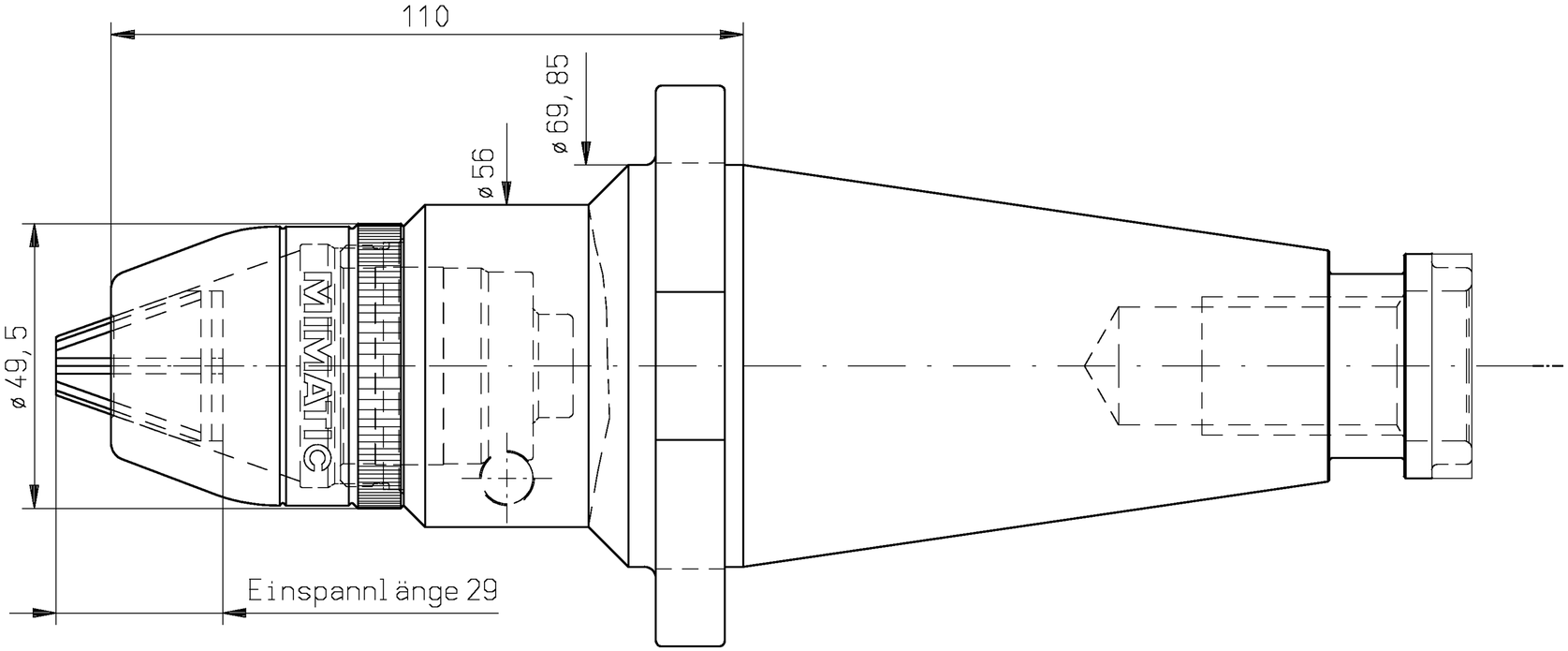

A132270				Allg. Tol.	ZWN-BL	Maßstab 1:1	
A09.2.0450.1				ISO 2768-m 29.06.2011		Werkstoff: Maßblatt	
	manuelle Änderung				Datum / Name	mimatic® Tool Systems	
				Bearb.	28.09.1998 / Fl	ZETTL GmbH 87488 Betzigau – Westendstraße 3	
				Gepr.	28.09.1998 / Fl	Tel.: 0831/57444-0 Fax.: -90	
				Norm			
				CAD: C:00008935.SZA			
				Zeichnungs-Nr.: 09.2.0450.1-3		Spannfutter 0.5-13 SK 50 DIN 2080	Blatt Bl.
Zust.	Änderung	Datum	Name	Urspr.		Ers. f.:	Ers. d.: Plotserver