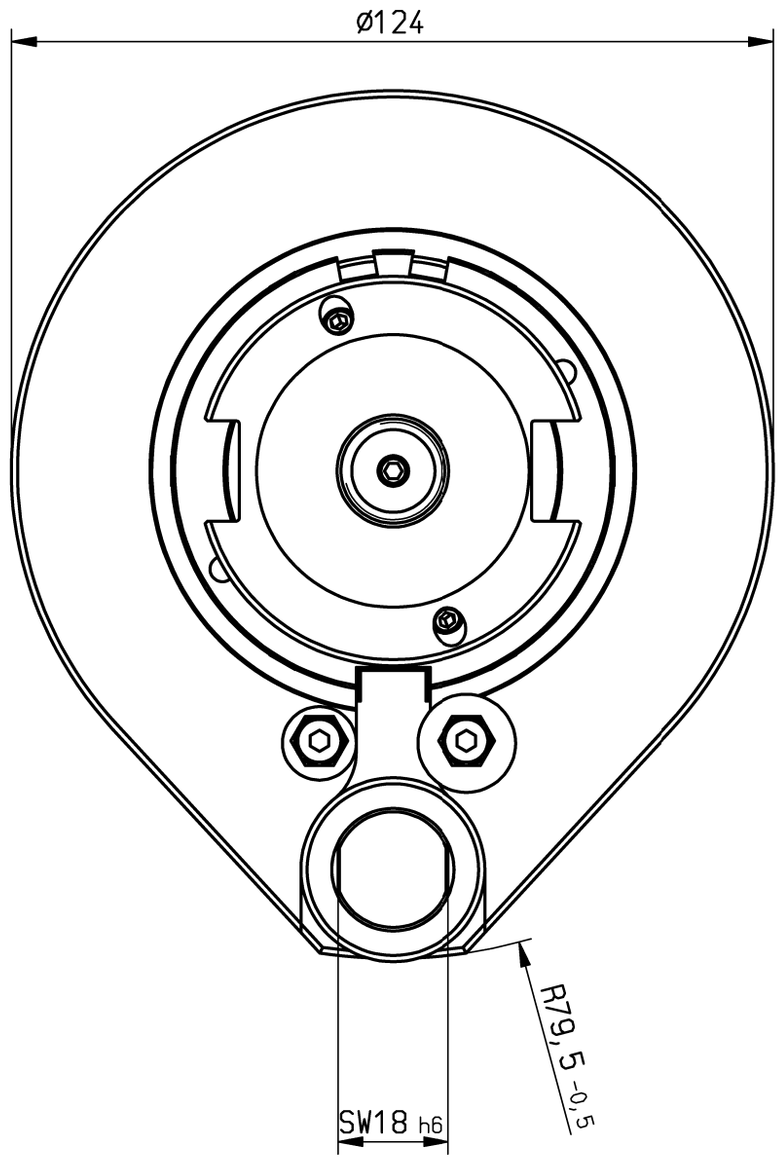

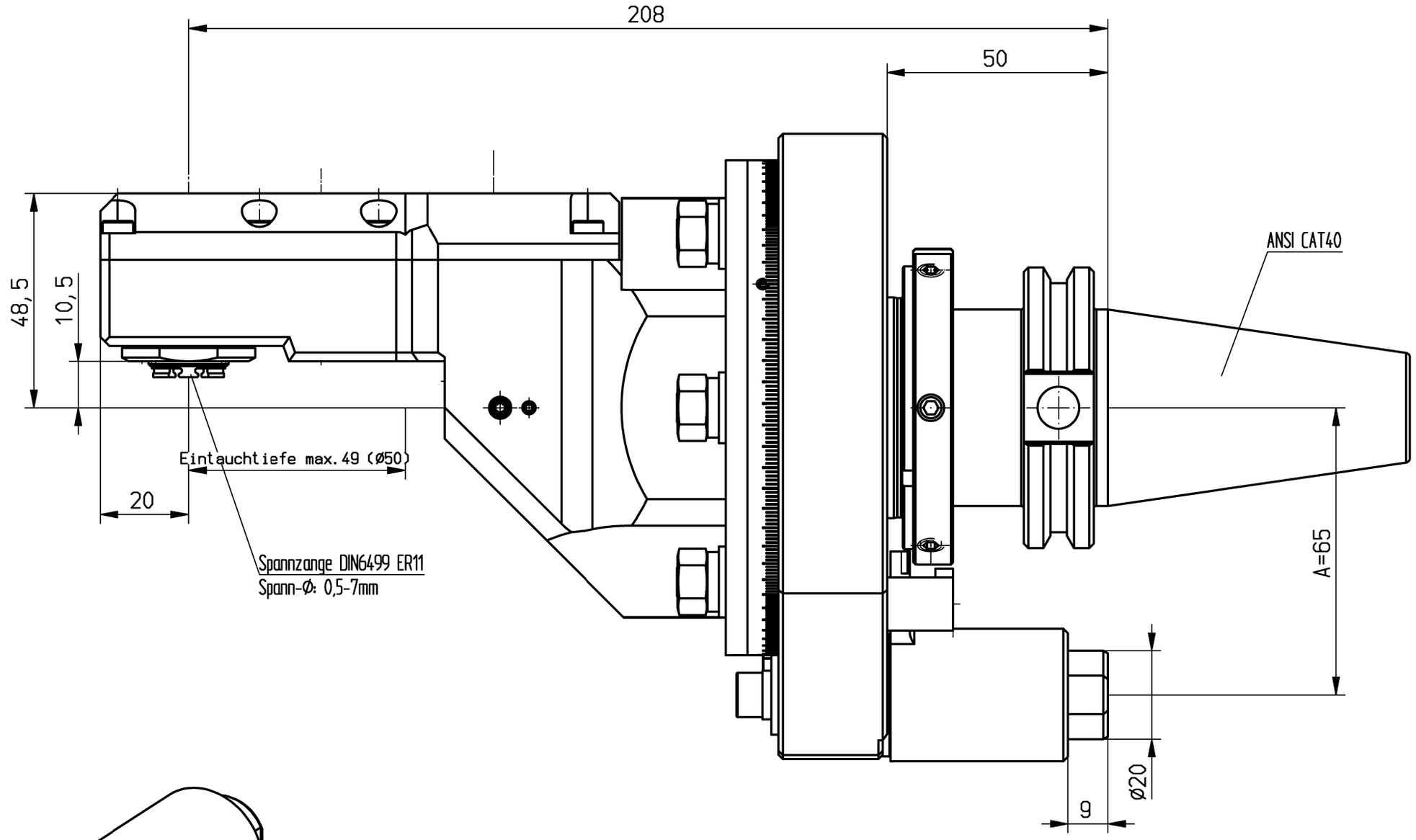

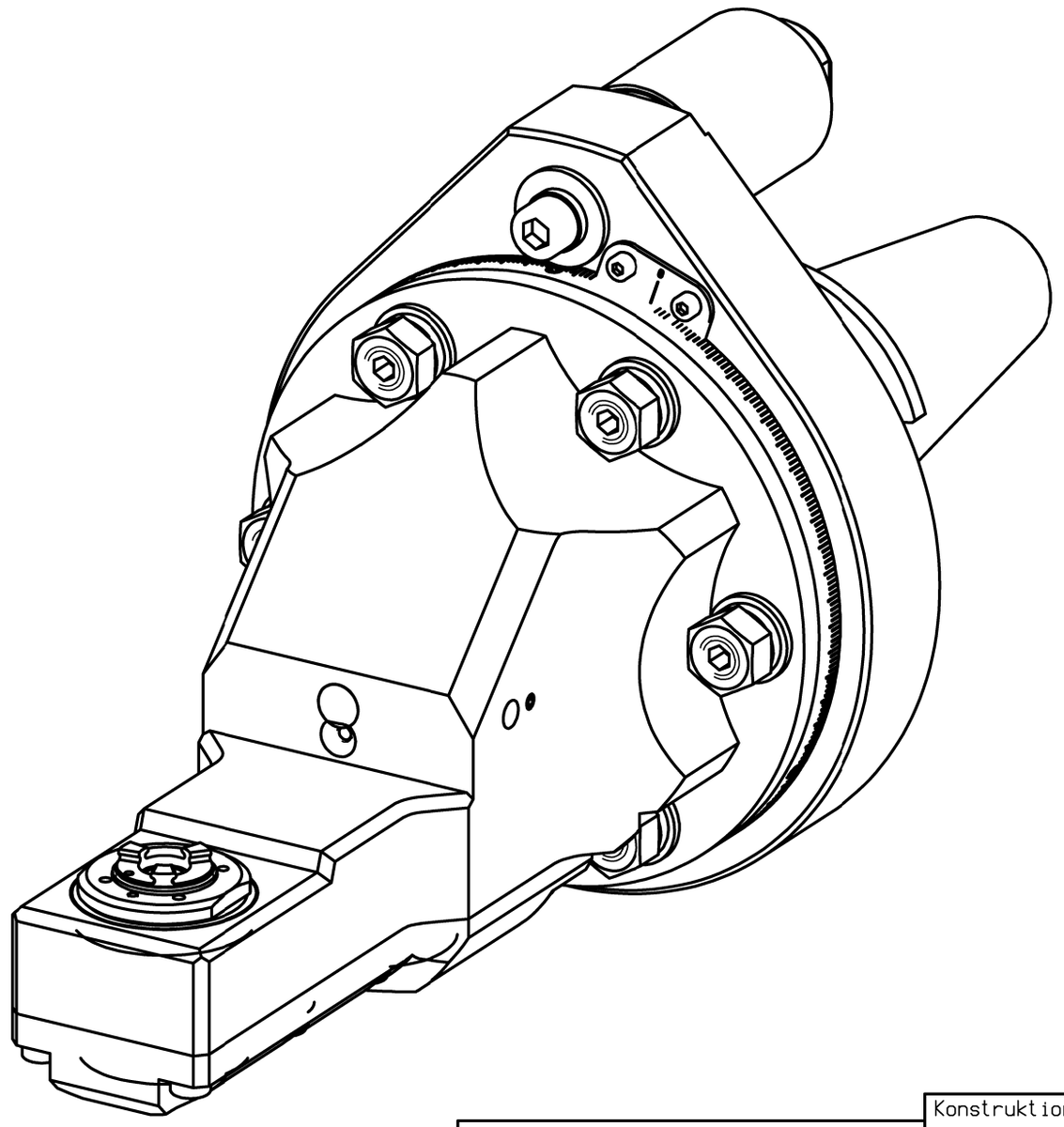

01 n1(max) = 7200 U/min
n2(max) = 12000 U/min
M (max) = 6 Nm
i(n1/n2) = 1 : 1,67

Drehrichtungsumkehr
direction of rotation reversal

Gewicht ca. 7kg
weight around 7kg

keine Kühlmittelzufuhr
no coolant

Kopf 360° drehbar
head 360° adjustable

! Nur zur Information !
wird bei Änderung nicht ausgetauscht.

Diese Zeichnung darf ohne unsere Genehmigung weder kopiert, noch vervielfältigt, noch Dritten zugänglich gemacht werden. Zuwiderhandlungen verpflichten zu Schadenersatz und sind bei Vorsatz strafbar. (Urheberrechtsgesetz vom 9.9.1965)
Fa. mimatic-Zettl GmbH

Konstruktion im Prinzip genehmigt.
Anschlußmaße wurden geprüft.
Eingetragene Änderungen
sind zu beachten.

Firma	Abt.	Name	Datum

135613 ID-Nr.
13.14.010.11.001

	manuelle Änderung		

Zust.	Änderung	Datum	Name
02	au neue Bauform geä.	25.03.2014	Anise
01	Drehzahl geä. (neuer	29.10.2009	Holzh

Allg. Tol. ZWN-BL
ISO 2768-m
25.03.2014

	Datum	Name
Bearb.	30.07.2009	Gessner
Gepr.	25.03.2014	Aniser
Norm		

CAD: C:00102380.SZA
Zeichnungs-Nr.: 00025054-L
Urspr. 00025054

Maßstab 1:1
Werkstoff: LYNDEX NIKKEN

mimatic® Tool Systems
mimatic GmbH 87488 Betzigau – Westendstraße 3
Tel.: 0831/57444-0 Fax.: -90

WK-ZWS0-CAT40-ER11-0
C40RAM-ER11-208ST
Blatt
Bl.
Ers. f.:
Ers. d.: Plotserver