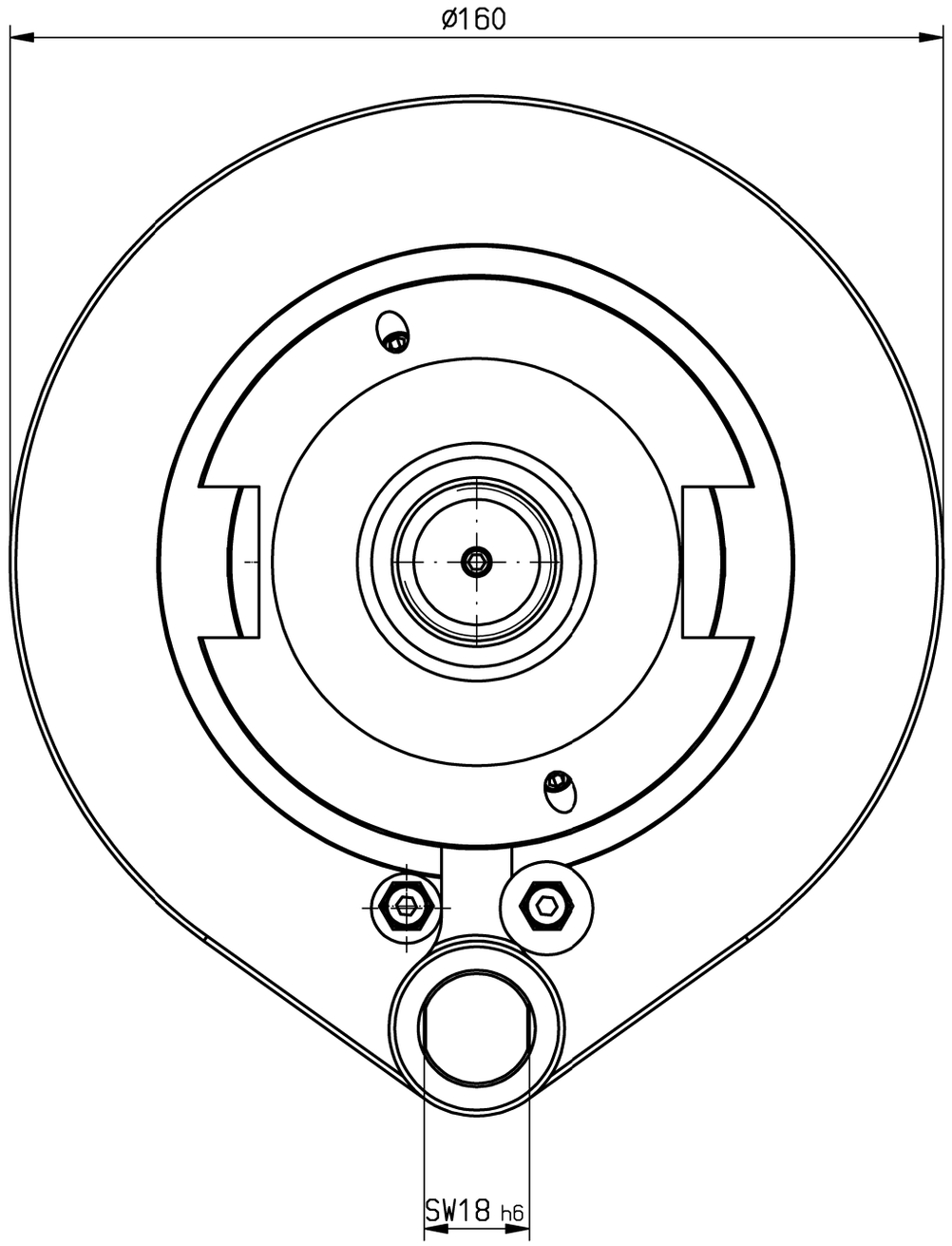

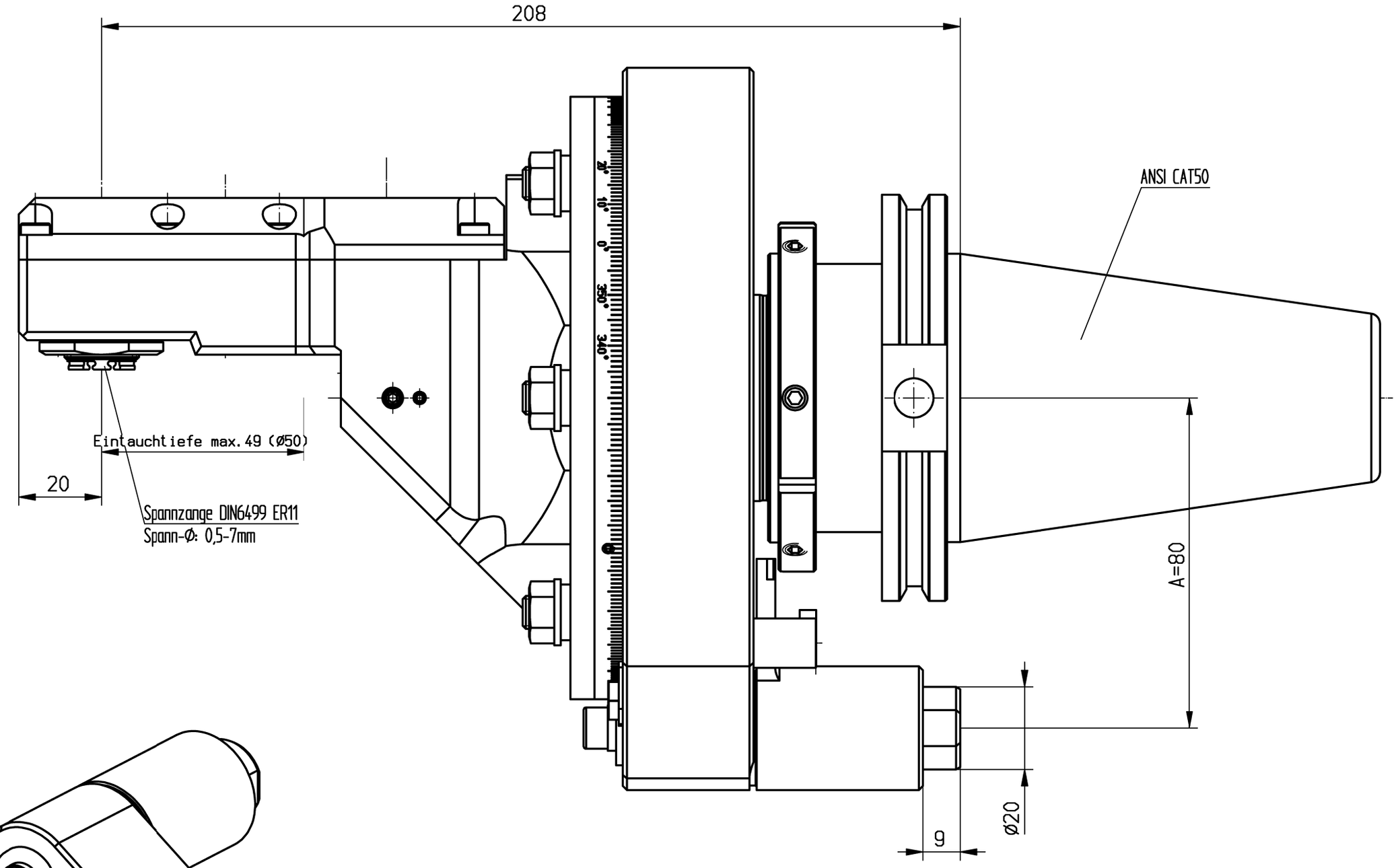

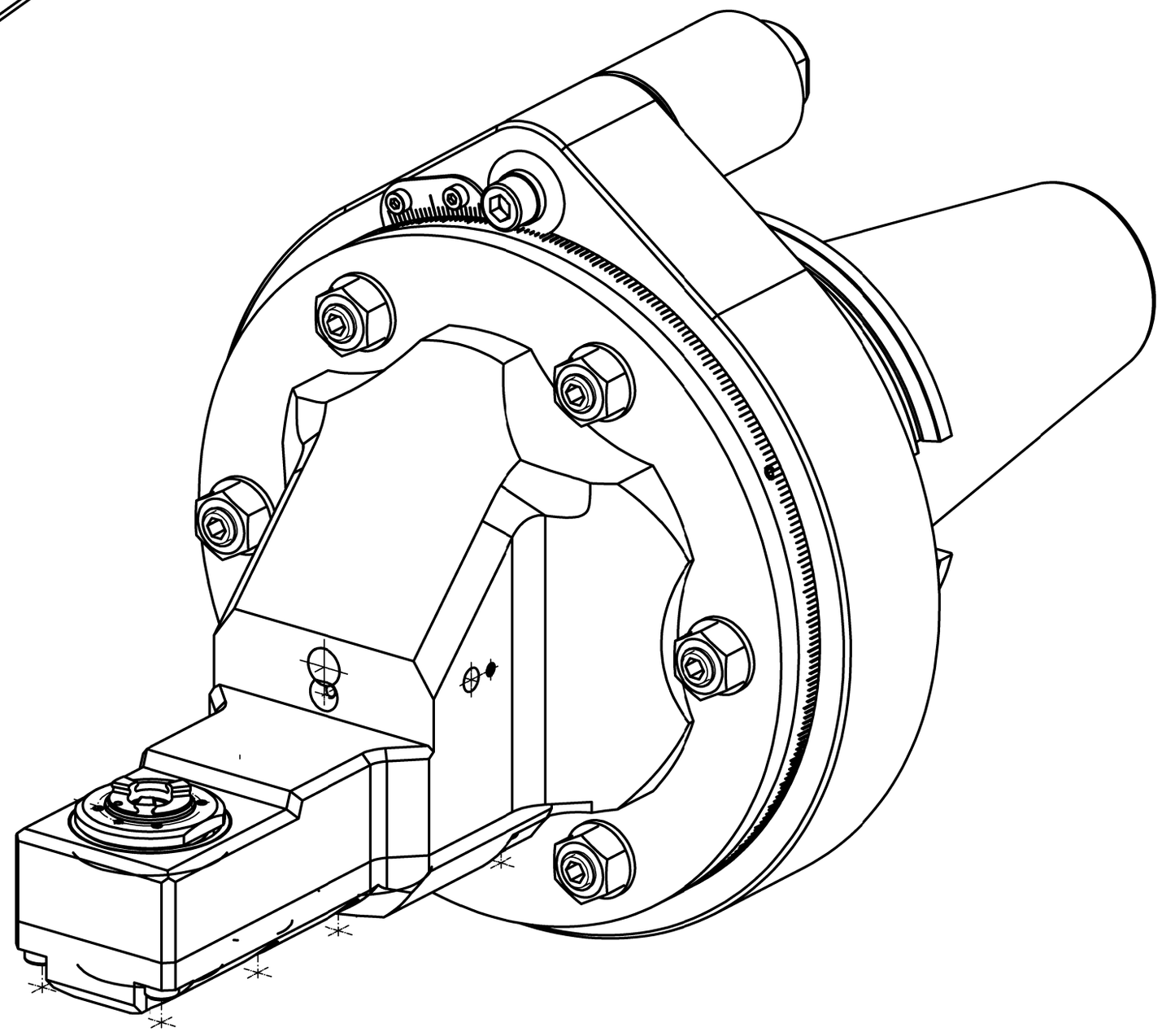

n1(max) = 7200 U/min
n2(max) = 12000 U/min
n2(max) = 15000 U/min ED- 10%
M (max) = 6 Nm
i(n1/n2) = 1 : 1,67

Drehrichtungsumkehr
direction of rotation reversal

Gewicht ca. 12kg
weight around 12kg

keine Kühlmittelzufuhr
no coolant supply

Kopf 360° drehbar
head 360° adjustable

A135591			ID-Nr.	Allg.Tol.	ZWN-BL	Maßstab 1:1	70101028
A13.14.010.12.001				ISO 2768-m 26.03.2014		Werkstoff: Maßblatt	
	manuelle Änderung				Datum	Name	
				Bearb.	15.05.2007	Simon	mimatic® Tool Systems
				Gepr.	26.03.2014	Aniser	
				Norm			mimatic 87488 Betzigau – Westendstraße 3
				CAD: C:00101868.SZA			GmbH Tel.:0831/57444-0 Fax.:-90
				Zeichnungs-Nr.: 00025595		WK-ZWS0-CAT50-ER11-0	Blatt Bl.
02	Anpassung an neue Ba	07.03.2014	Anise				
01	Drehzahl geä. (neuer	29.10.2009	Holzh				
Zust.	Änderung	Datum	Name	Urspr. 00025595-Z		Ers. f.:	Ers. d.: Plotserver