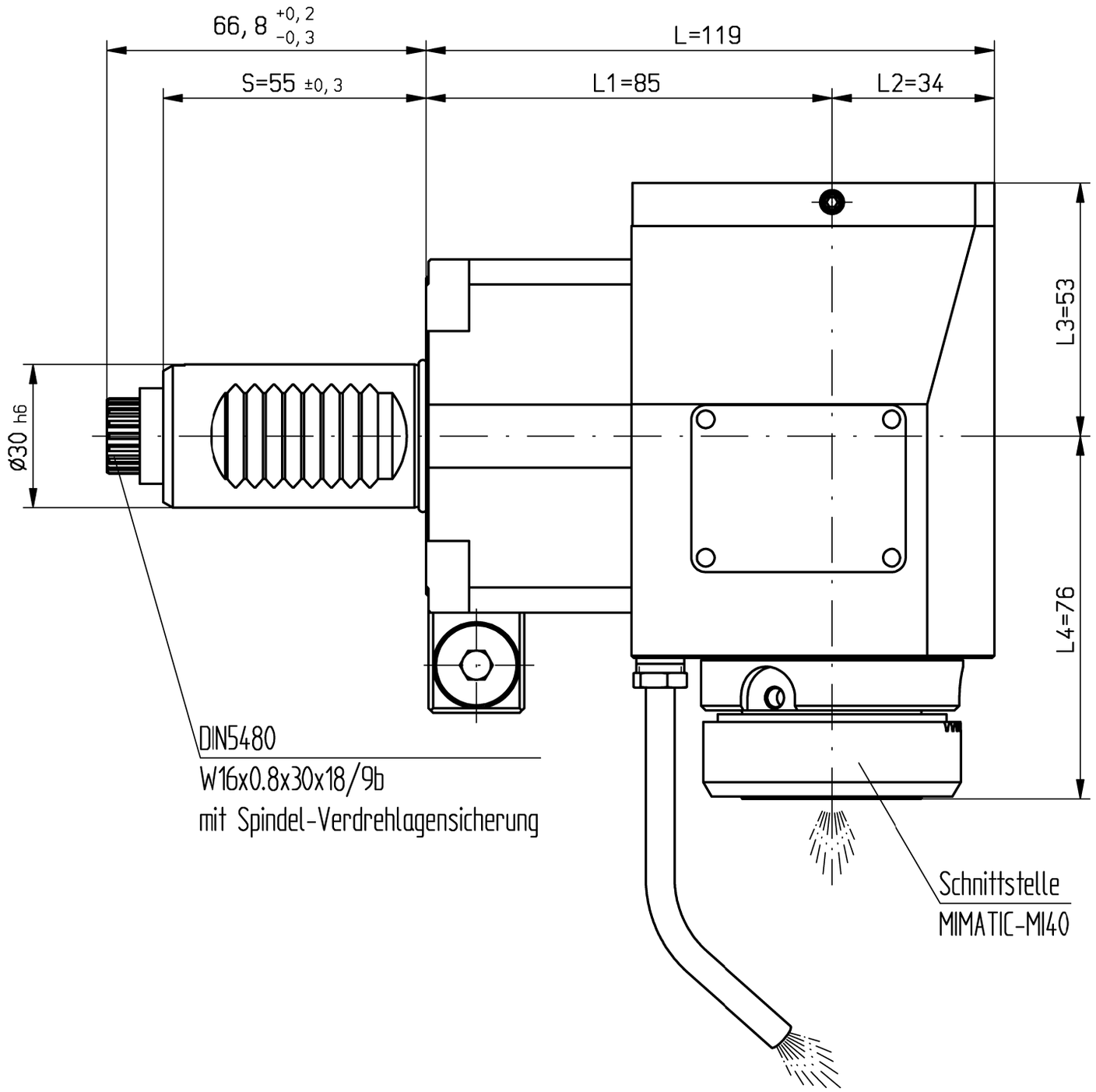

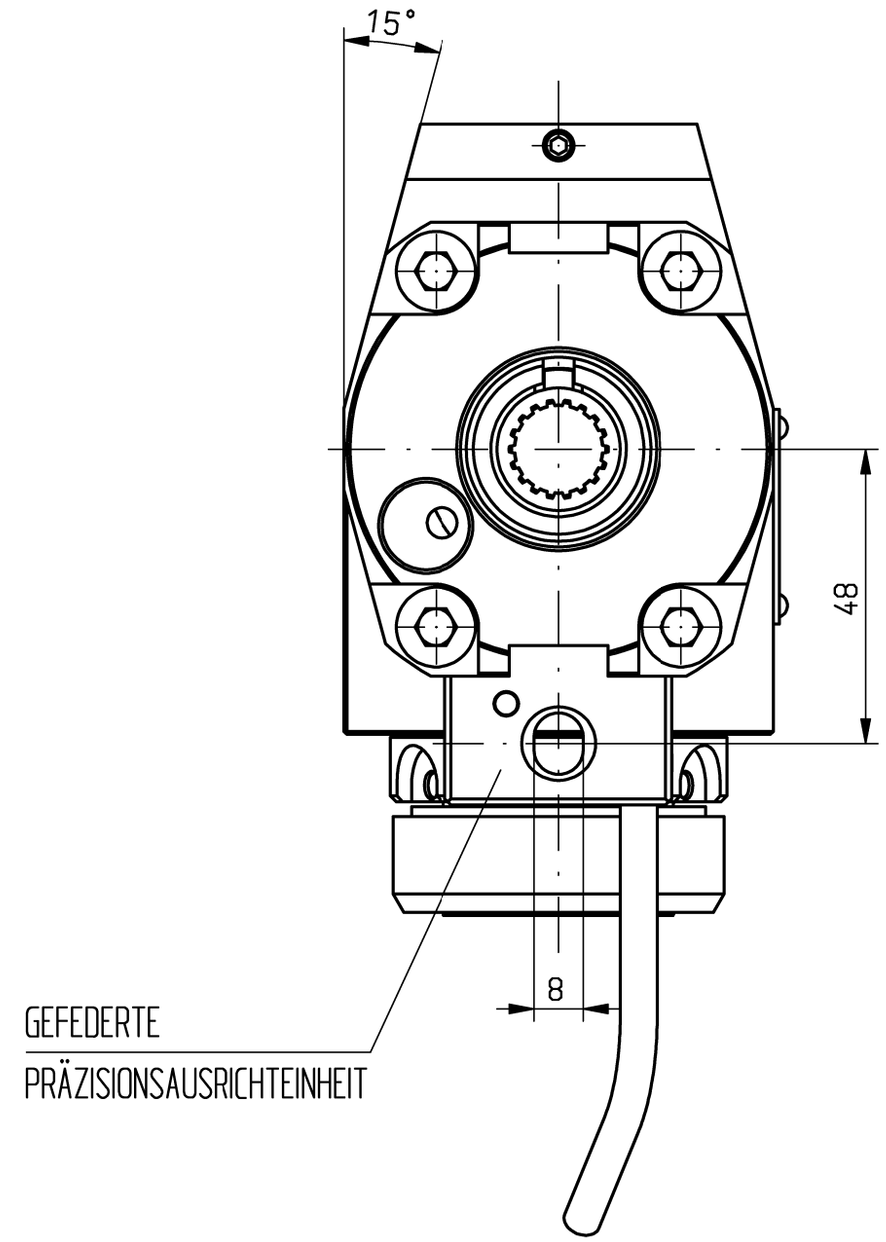

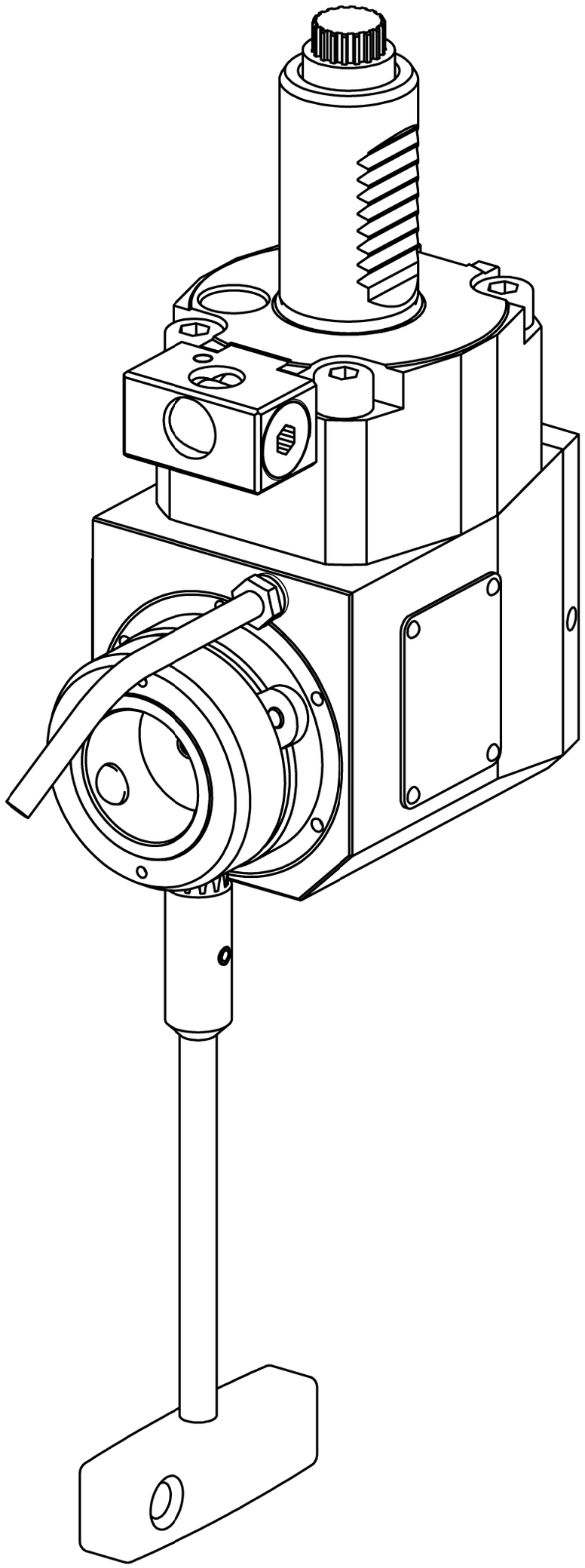

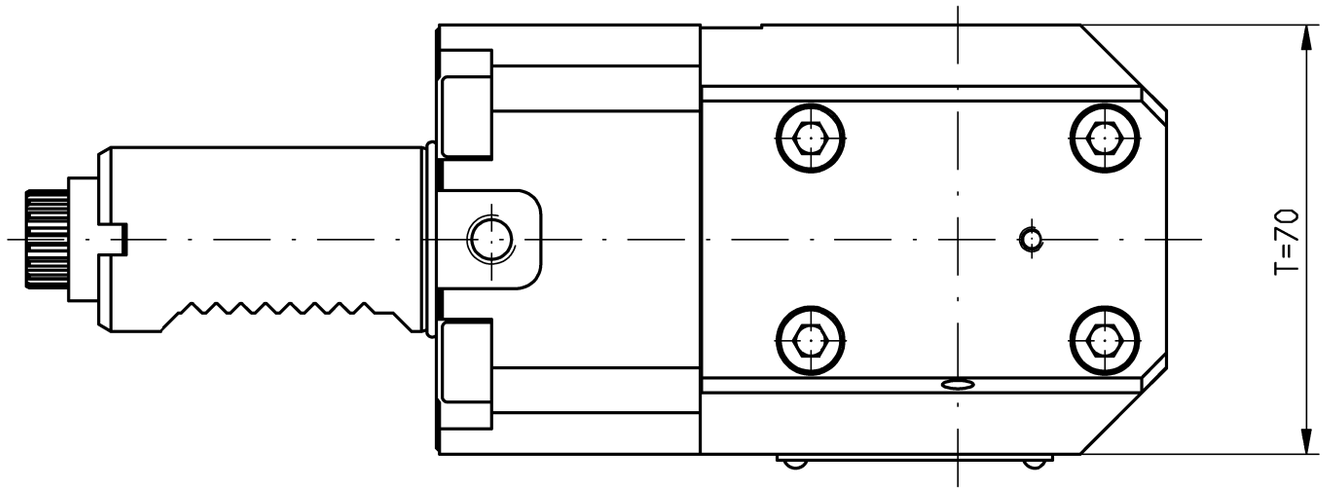

n1(max) = 6500 U/min
n2(max) = 6500 U/min
M (max) = 25 Nm
i(n1/n2) = 1 : 1
p(max) = 70bar

Drehrichtungsumkehr
direction of rotation reversal

Kühlmittelzufuhr i.K. durch die Spindel
und e.K. über Spritzrohr
internal coolant supply through the spindle
and external coolant supply through pipes

Gewicht ca. 5kg
weight around 5kg

Kopf 180° gedreht montierbar
head 180° adjusted mountable

Only for information !

When one change, the drawing does not interchange

It is strictly prohibited to copy, reproduce or develop these drawings to third persons without having our written permission. A copyright violation involves a claim for damages and is indictable if it is premediative done.
Fa. mimatic GmbH

A133732			ID-Nr.	Allg.Tol.		ZWN-BL	Maßstab 1:1
A10000111				ISO 2768-m			Werkstoff: Maßblatt
	manuelle Änderung			19.07.2016			
					Datum	Name	mimatic® Tool Systems
				Bearb.	30.08.2007	Zakel	
				Gepr.	19.07.2016	Schmalholz	mimatic GmbH 87488 Betzigau – Westendstraße 3
				F/M/Q			Tel.: 0831/57444-0 Fax.: -90
				CAD: C:00126048.SZA			
03	Standard 2016	30.06.2016	Schma	Zeichnungs-Nr.:			AGW-SA-C-30-5480-MI40-I
02	Umbau auf neue Baufo	16.06.2015	Schma	00027392			L1=85 i=1:1 S=55 Links
01	Info Ausrichteinheit	15.06.2010	Holzh				Blatt Bl.
Zust.	Änderung	Datum	Name	Urspr. 00027367			Ers. f.: Ers. d.: Plotserver