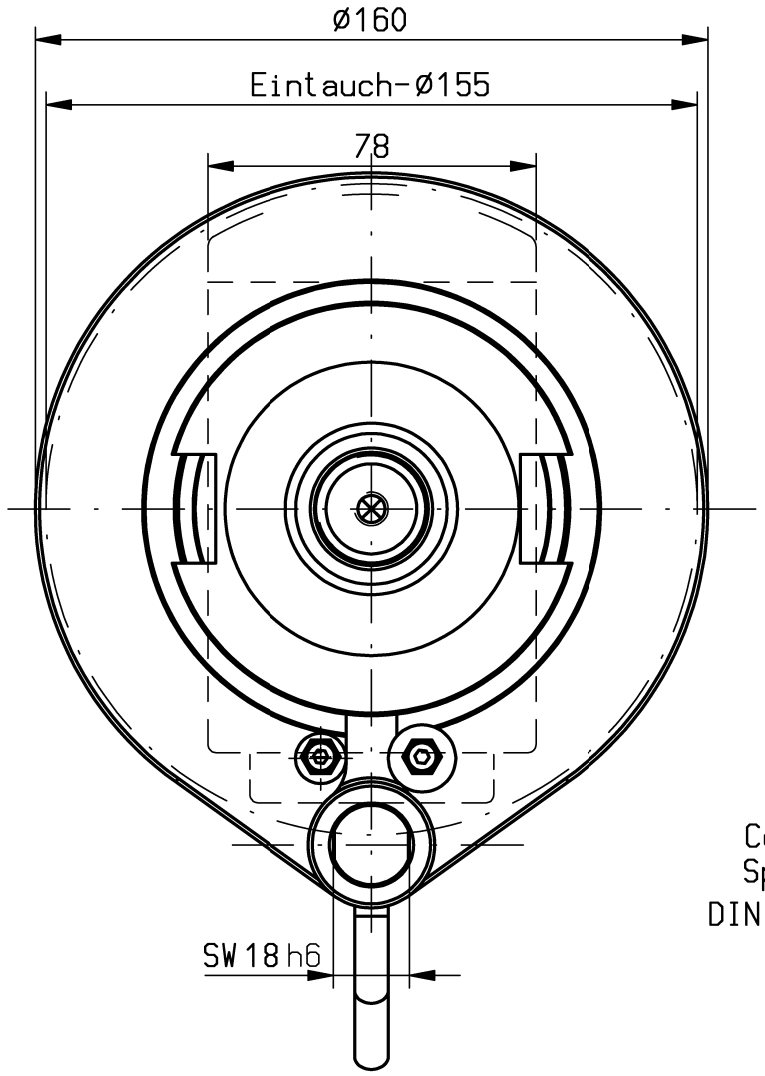

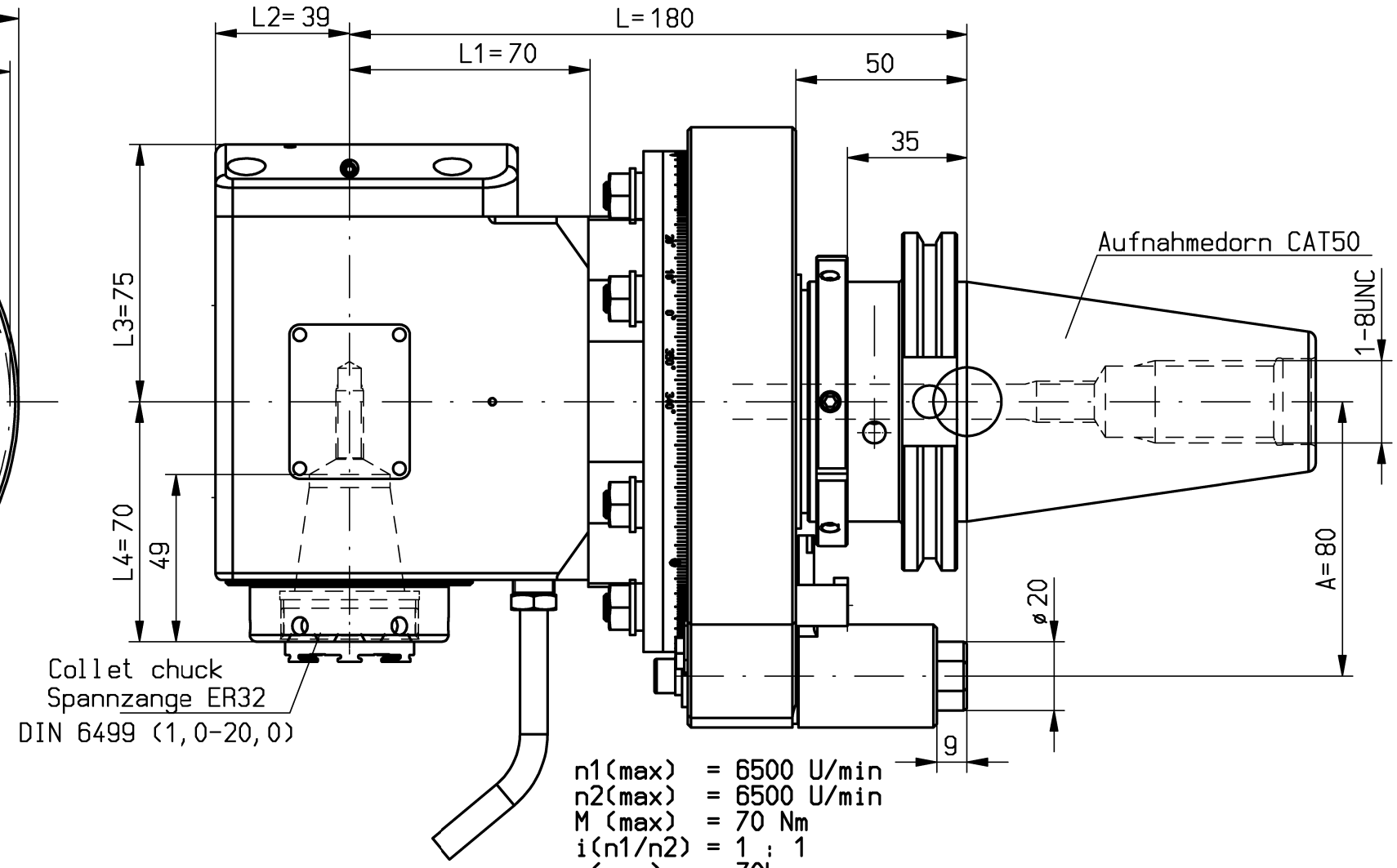

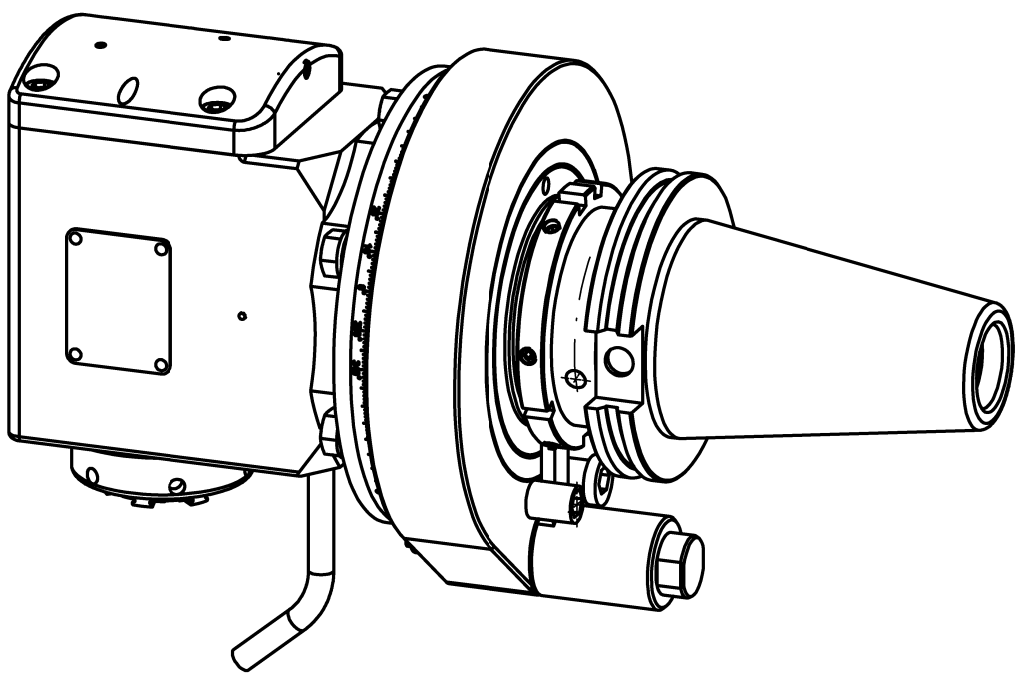

n1(max) = 6500 U/min
n2(max) = 6500 U/min
M (max) = 70 Nm
i(n1/n2) = 1 : 1
p(max) = 70bar
Drehrichtungsumkehr
direction of rotation reversal
Kühlmittelzufuhr i.K. durch die Spindel
und e.K. über Spritzrohr
internal coolant supply through the spindle
and external coolant supply through pipes
Gewicht ca. 12kg
weight around 12kg
Kopf 360° drehbar
head 360° adjustable

A172905		ID-Nr.		Allg. Tol.	ZWN-BL	Maßstab 1:1.5	
A13.13.712.12.001				ISO 2768-m 07.12.2015		Werkstoff: Maßblatt	
	manuelle Änderung				Datum	Name	mimatic® Tool Systems
				Bearb.	12.05.2010	Weixler	mimatic 87488 Betzigau – Westendstraße 3
				Gepr.	07.12.2015	Holzheu	GmbH Tel.: 0831/57444-0 Fax.: -90
				F/M/Q			
				CAD: C:00120275.SZA			
				Zeichnungs-Nr.: 00037125		WK-SW7-CAT50-ER32-I i=1:1 L=180 L1=70	Blatt Bl.
01	BG aktualisiert	07.12.2015	Holzh				
Zust.	Änderung	Datum	Name	Urspr. 00021839/00024237		Ers. f.:	Ers. d.: Plotserver