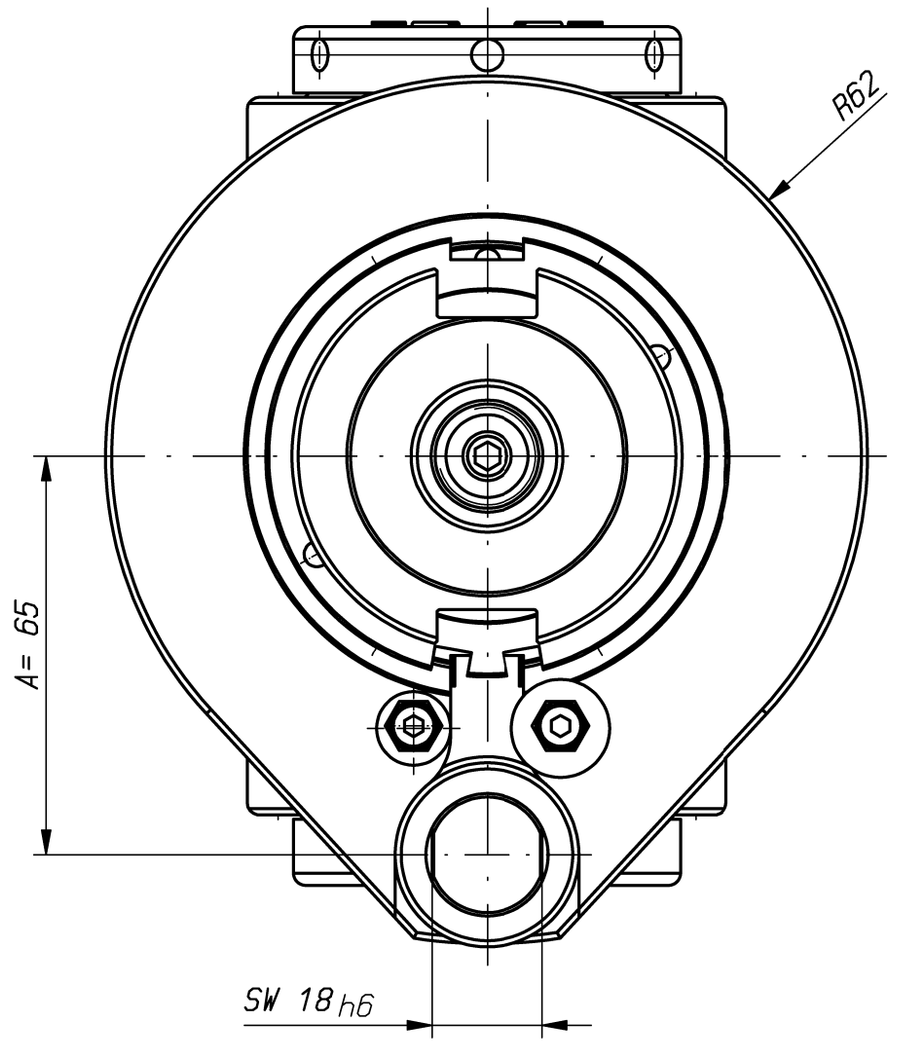

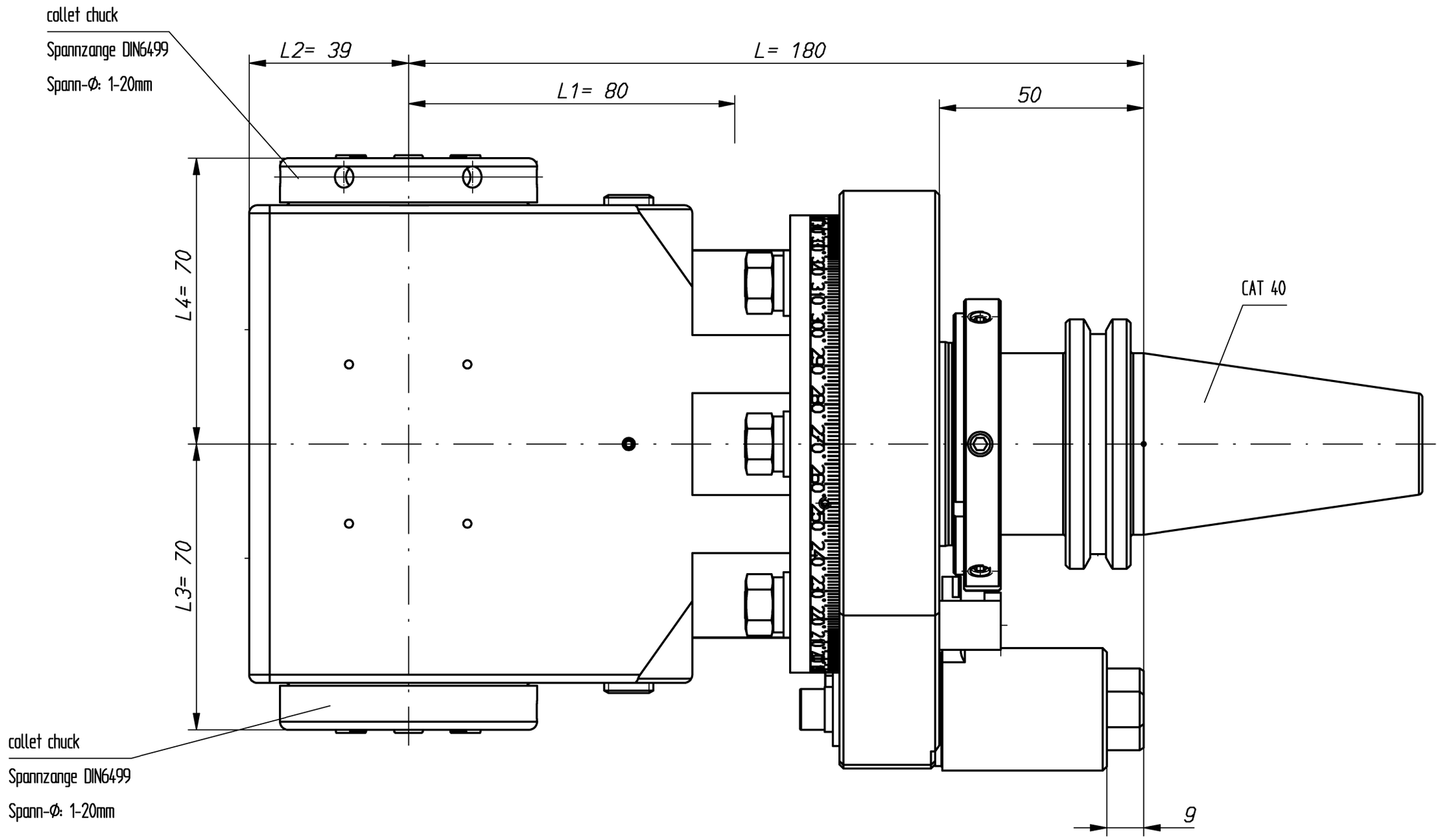

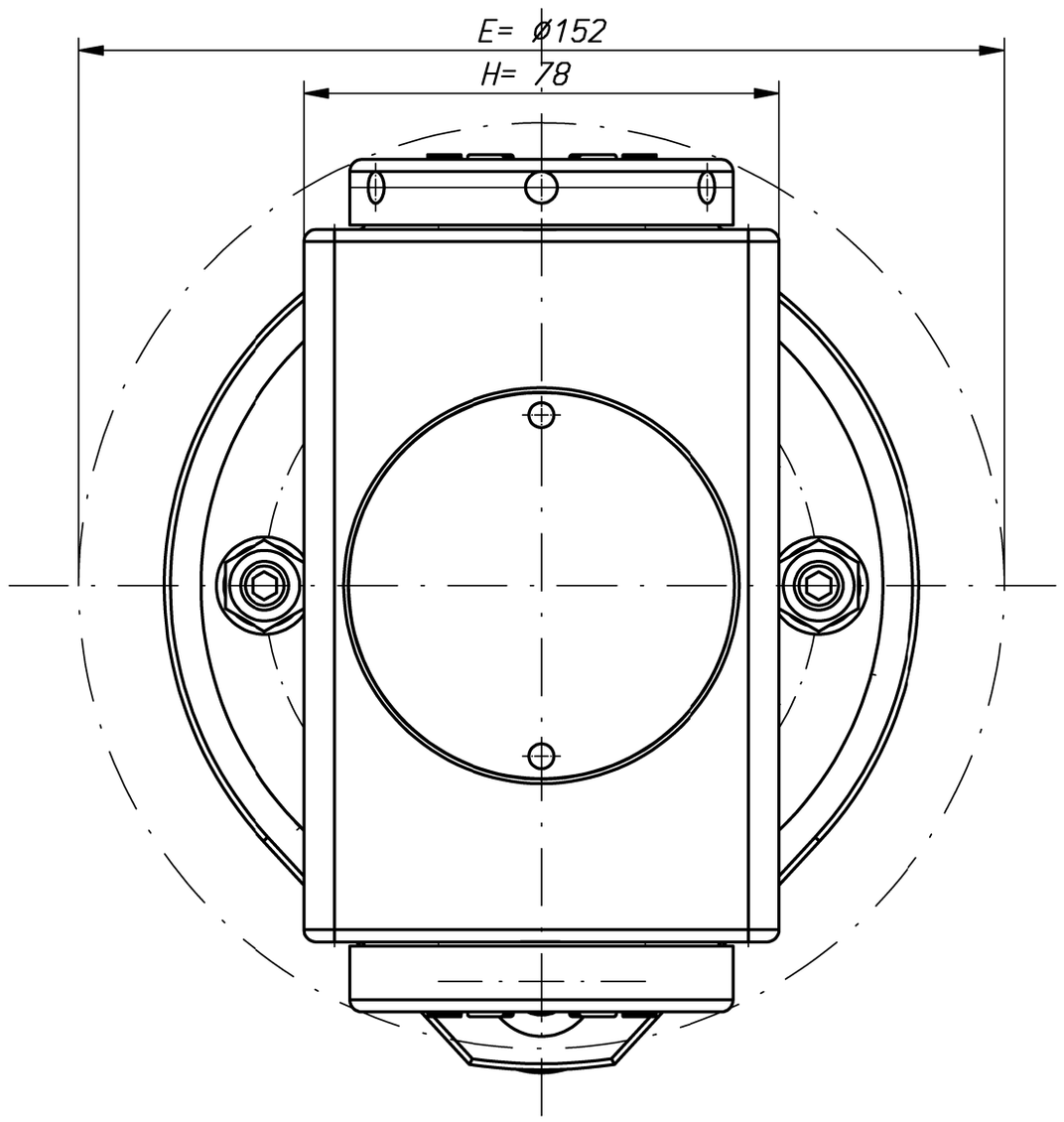

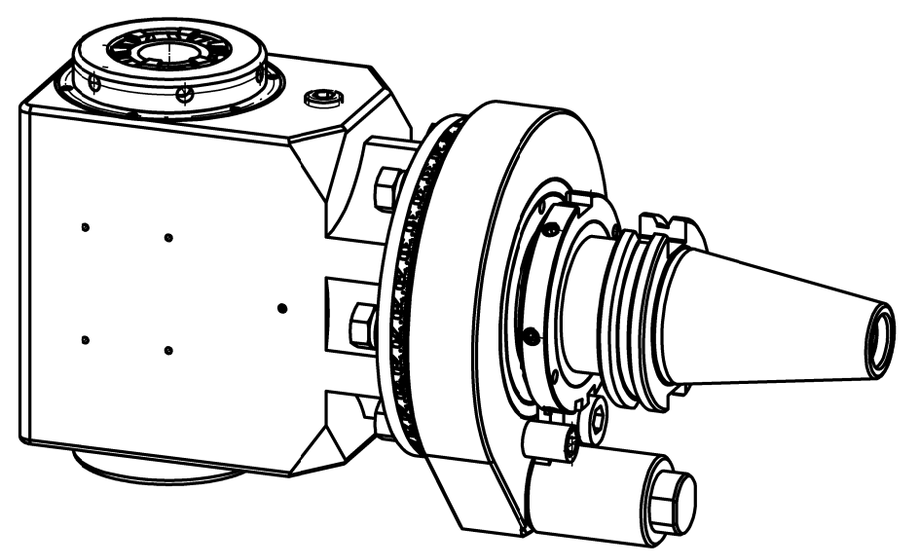

n1(max) = 6500 U/min
n2(max) = 6500 U/min
M (max) = 70 Nm
i(n1/n2) = 1 : 1

Spindeln mit unterschiedlichem Drehsinn
workingarbor with different rotation

kein Kühlmittel
no coolant

Gewicht ca. 10kg
weight around 10kg

Kopf 360° drehbar
head 360° adjustable

A135720			ID-Nr.	Allg.Tol.	ZWN-BL	Maßstab 1:1	50109142
A13.17.710.11.001				ISO 2768-m 20.01.2015		Werkstoff: Maßblatt	
	manuelle Änderung				Datum	Name	
				Bearb.	09.02.2006	Holzheu	mimatic® Tool Systems
				Gepr.	20.01.2015	Gessner	
				Norm			mimatic 87488 Betzigau – Westendstraße 3
				CAD: C:00110985.SZA			GmbH Tel.: 0831/57444-0 Fax.: -90
03	Geh. aktualisiert	20.01.2015	Gessn	Zeichnungs-Nr.:		WK-DW7-CAT40-ER32-0	Blatt
02	4x90°-Pos. entfällt	04.06.2014	Gessn	00022230			
01	Ecken gefast und ver	22.01.2007	Ho				Bl.
Zust.	Änderung	Datum	Name	Urspr. 00021796		Ers. f.:	Ers. d.: Plotserver