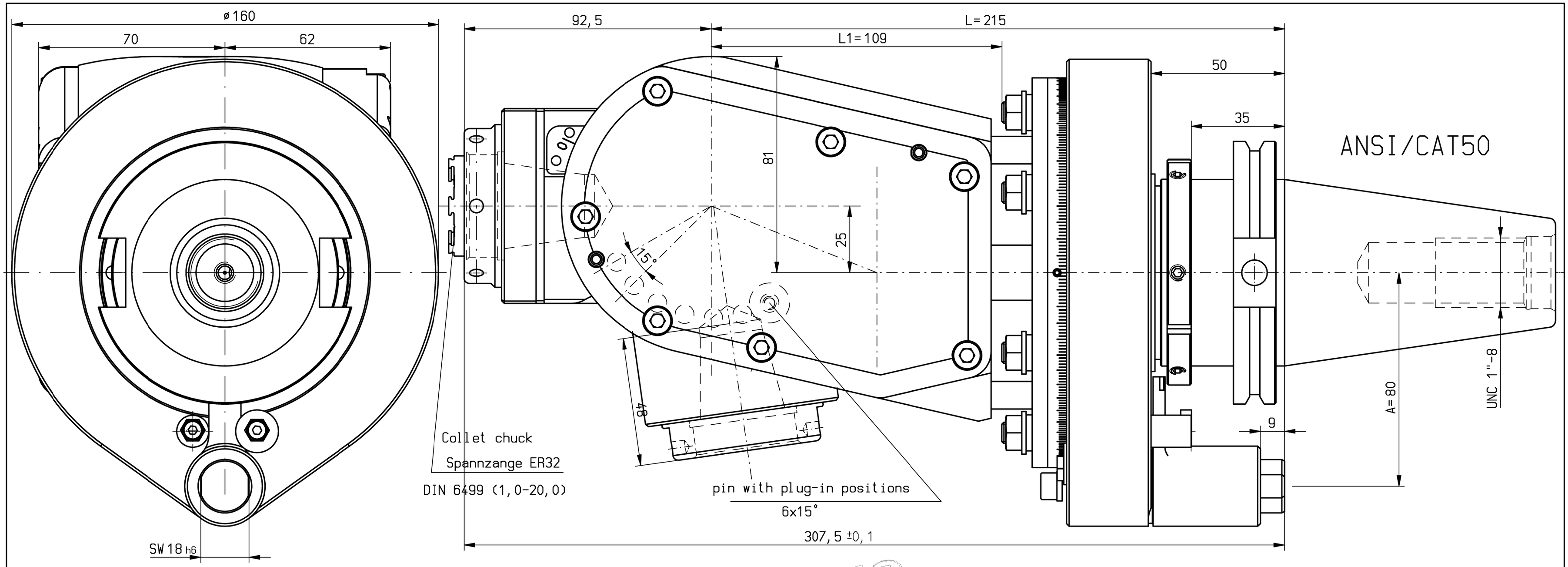

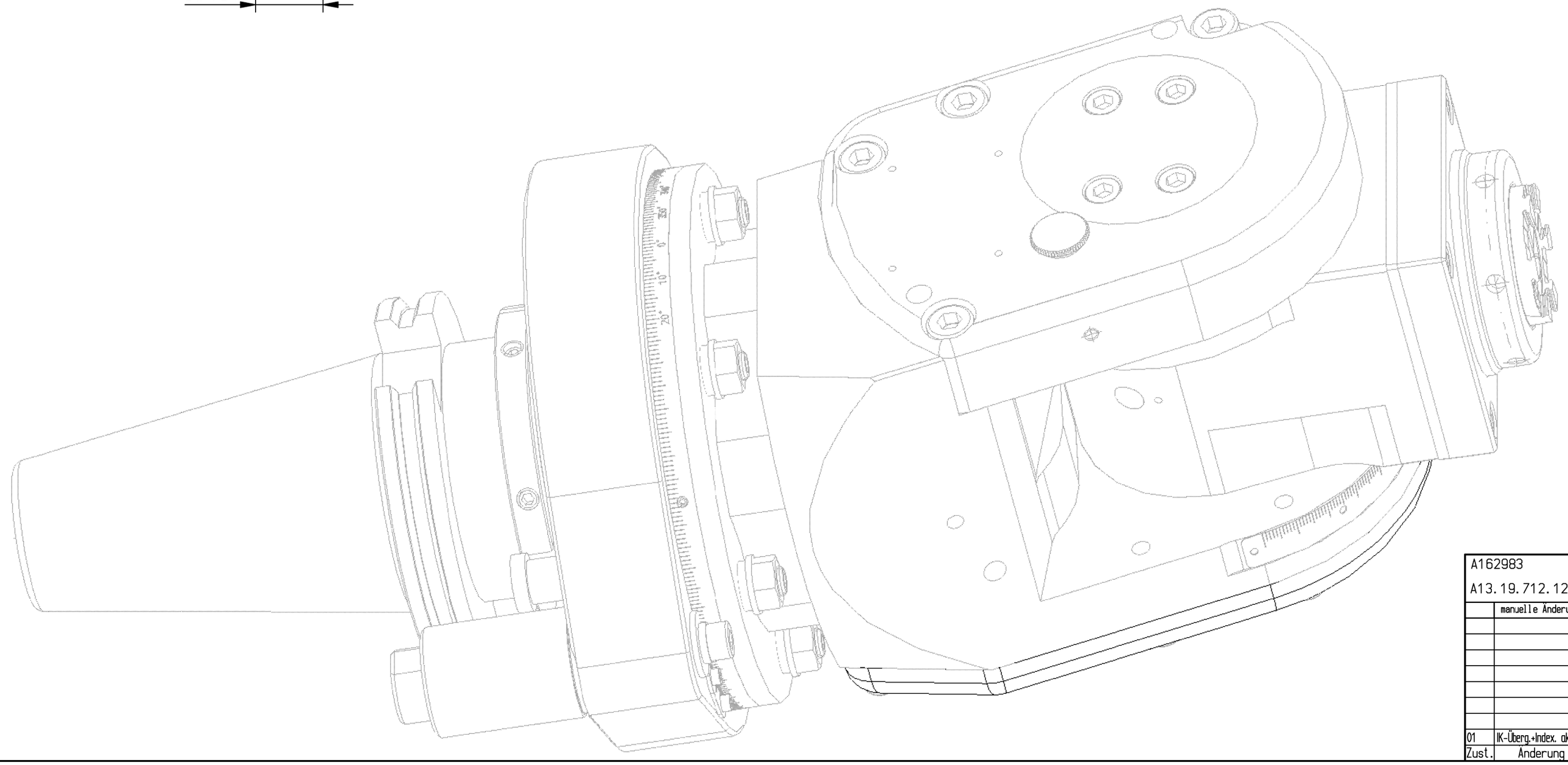

n1(max) = 6000 U/min
n2(max) = 6000 U/min
M (max) = 70 Nm
i(n1/n2) = 1 : 1

p(max) = 70bar

Kühlmittelzufuhr i.K. durch die Spindel
internal coolant supply through the spindle
keine Drehrichtungsumkehr
direction of rotation not reversal
Gewicht ca. 17,0 kg
weight around 17,0 kg
Kopf 360° drehbar
head 360° adjustable

A162983			ID-Nr.	Allg.Tol.	ZWN-EL	Maßstab 1:1	
A13.19.712.12.001				ISO 2768-m 08.06.2015		Werkstoff: LYNDEX NIKKEN	
	manuelle Änderung				Datum	Name	
				Bearb.	03.08.2009	Gessner	mimatic® Tool Systems
				Gepr.	08.06.2015	Schmalholz	
				Norm			mimatic 87488 Betzigau – Westendstraße 3
				CAD:	C:00115044.SZA		GmbH Tel.:0831/57444-0 Fax.:-90
				Zeichnungs-Nr.:		WK-WS7-CAT50-ER32-I	Blatt
				00023254-L		C50FHM-ER32-210C	Bl.
01	IK-Überg.+Index. akt	08.06.2015	Schma				
Zust.	Änderung	Datum	Name	Urspr. 00023254		Ers. f.:	Ers. d.: Plotserver