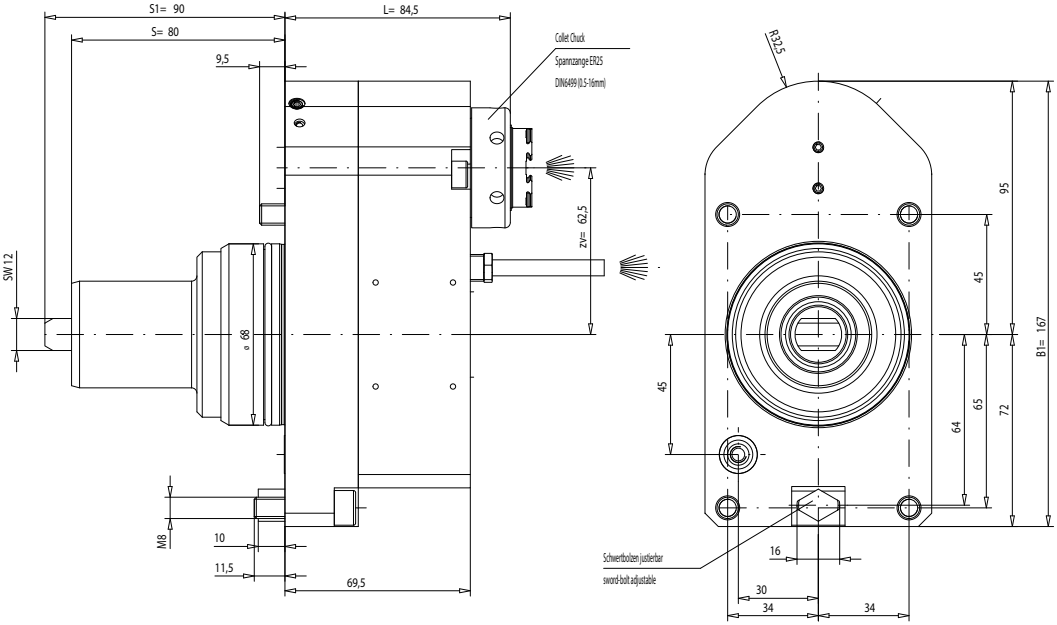

KEIN TROCKENLAUF !
NO DRY RUN !

n1(max) = 7000 U/min
n2(max) = 10500 U/min
M (max) = 25 Nm
i(n1/n2) = 1 : 1,5
p(max) = 70bar
Filterfeinheit: max. 0,05mm
grade of filtration: max. 0,05mm

Drehrichtungsumkehr
direction of rotation reversal

Kühlmittelzufuhr i.K. durch die Spindel
und e.K. über Spritzrohr
internal coolant supply through the spindle
and external coolant supply through pipes

Gewicht ca. 8kg
weigth around 8kg

It is strictly prohibited to copy, reproduce or develop these drawings to third persons without having our written permission. A copyright viotation involves a claim for demages and is indictable if it is premediative done.
Fa. mimatic GmbH

Diese Zeichnung darf ohne unsere Genehmigung weder kopiert, noch vervielfältigt, noch Dritten zugänglich gemacht werden. Zuwiderhandlungen verpflichten zu Schadenersatz und sind bei Vorsatz strafbar
(Urheberrechtsgesetz vom 09.09.1965)
Fa. mimatic GmbH

A177631	ID-Nr.	Allg.Tol. ISO 2768-m	ZWN-Nr.	Maßstab 1:1		
				Werkstoff: Maßblatt		
	manuelle Änderung					
				Datum	Name	
				Bearb. 20.05.2013	Klapp	
06	aktualisiert	27.09.2018	Simon	Gesp. 27.09.2018	Simon	
05	Detail klar.	19.05.2010	Klapp	F/M/Q		
04	Eignung 12000U/min	03.11.2016	Klapp	CHC:00147215.SZA		
03	Benennung	08.08.2014	Gesin	Zeichnungs-Nr.:		
02	A-Maß 62,5	19.12.2012	Gesin	00040849		
01	Aktualisiert nach KO	01.10.2012	Gesin			
Zust.	Änderung	Datum	Name	Urspr. 00040849-Z		

mimatic®
Tool Systems
mimatic GmbH
87488 Betzigau - Westendstraße 3
Tel.:0831/57444-0 Fax.:-90
AGW-MA-B-BMT68-ER25-I
1:1.5 zv62.5 Smart100/200
Blatt
Bl.
Ers. f.:
Ers. d.: