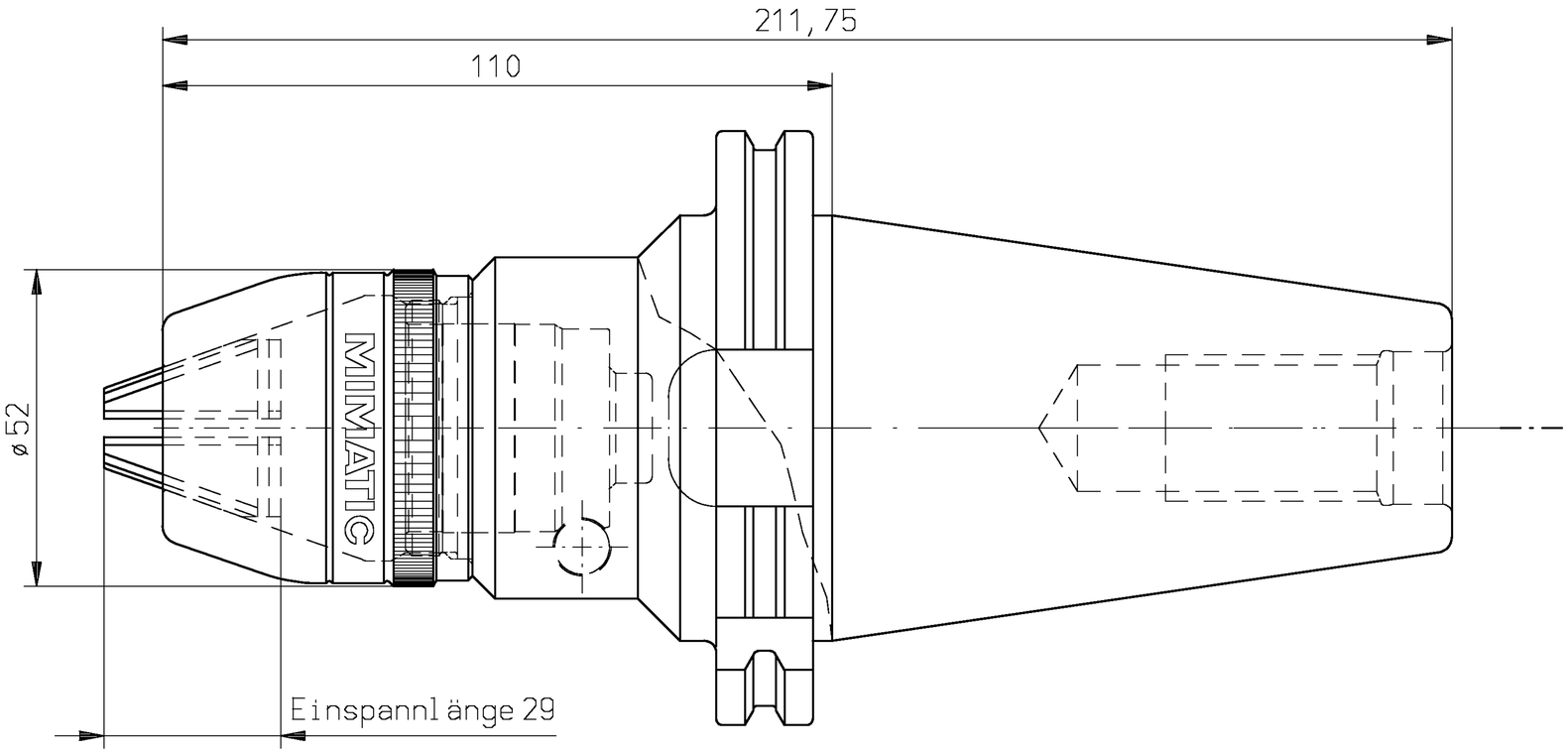

A132420				Allg. Tol.	ZWN-BL	Maßstab 1:1	
A09.3.0050.1				ISO 2768-m 29.06.2011		Werkstoff: Maßblatt	
	manuelle Änderung				Datum	Name	mimatic® Tool Systems
				Bearb.	07.03.1996	FL	
				Gepr.	07.03.1996	FL	
				Norm			ZETTL GmbH 87488 Betzigau – Westendstraße 3
				CAD: C:00000480.SZA			Tel.: 0831/57444-0 Fax.: -90
				Zeichnungs-Nr.: 09.3.0050.1-3		Spannfutter 3-16 SK50 DIN69871A	Blatt Bl
Zust.	Änderung	Datum	Name	Urspr.		Ers. f.:	Ers. d.: Plotserver