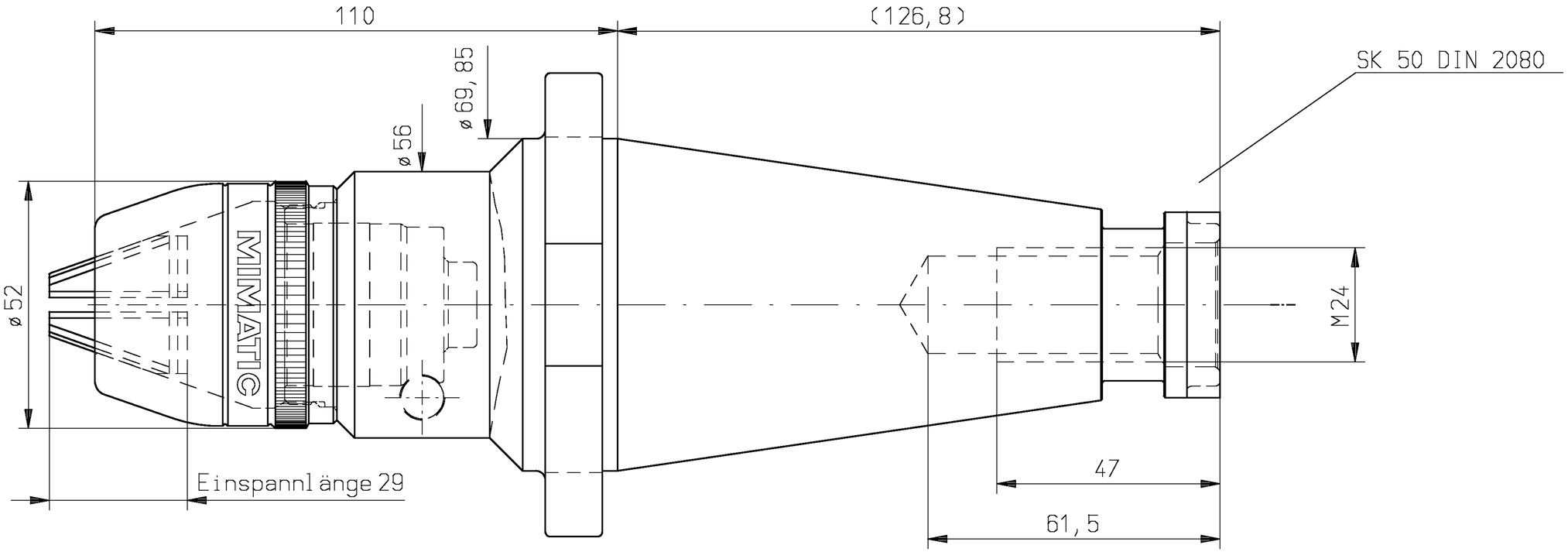

A132459				Allg. Tol.		ZWN-BL	Maßstab 1:1
A09.3.0450.1				ISO 2768-m 29.06.2011			Werkstoff: Maßblatt
	manuelle Änderung				Datum	Name	mimatic® Tool Systems
				Bearb.	28.09.1998	Fl	
				Gepr.	28.09.1998	Fl	
				Norm			ZETTL GmbH 87488 Betzigau – Westendstraße 3
				CAD: C:00008936.SZA			Tel.: 0831/57444-0 Fax.: -90
				Zeichnungs-Nr.: 09.3.0450.1-3			Spannfutter3-16 SK 50 DIN 2080 — Blatt Bl.
Zust.	Änderung	Datum	Name	Urspr. 09.2.0450.1-3			Ers. f.: — Ers. d.: Plotserver