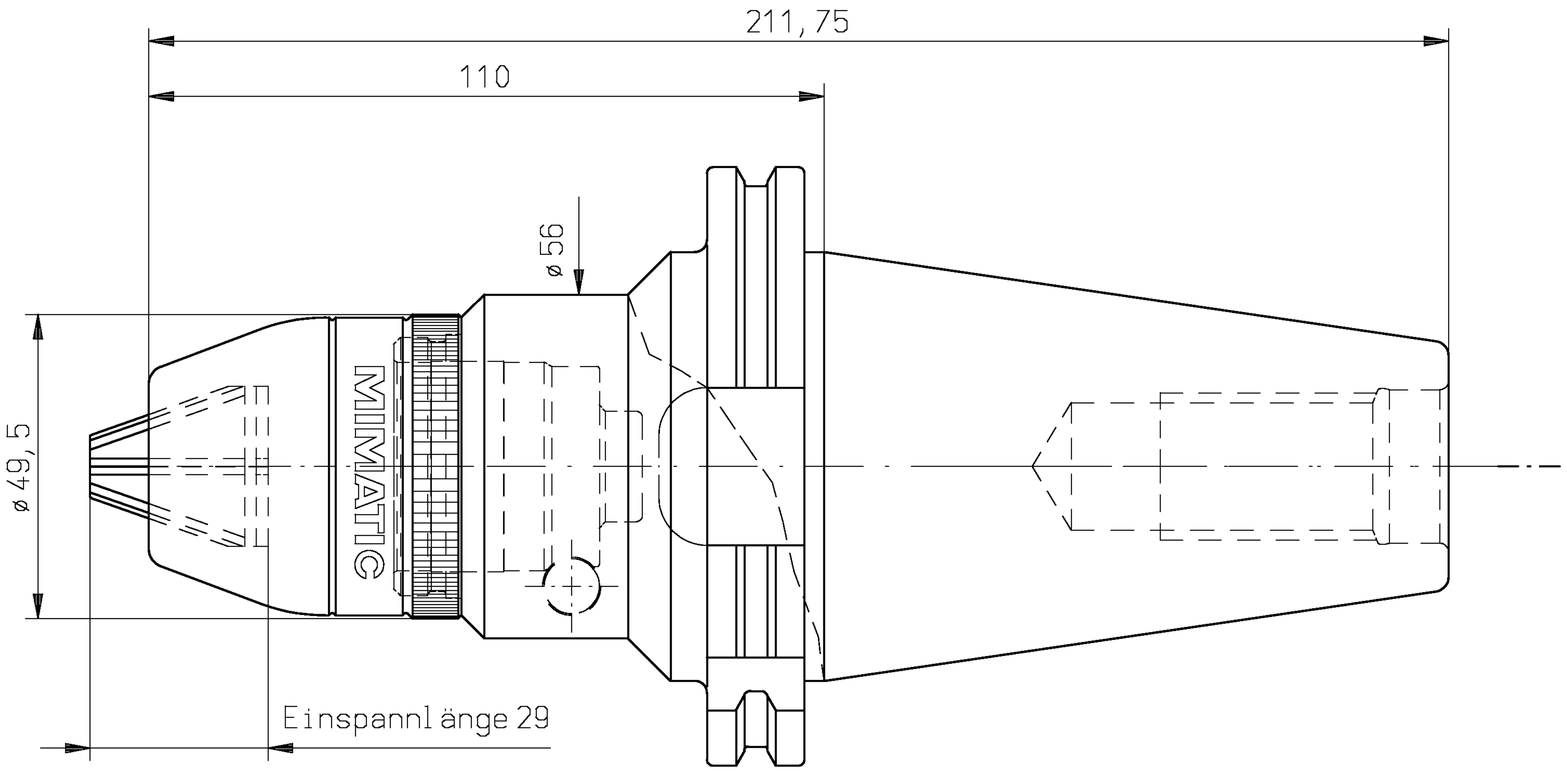
211,75
110
ø56
ø49,5
MIMATIC
Einspannlänge 29