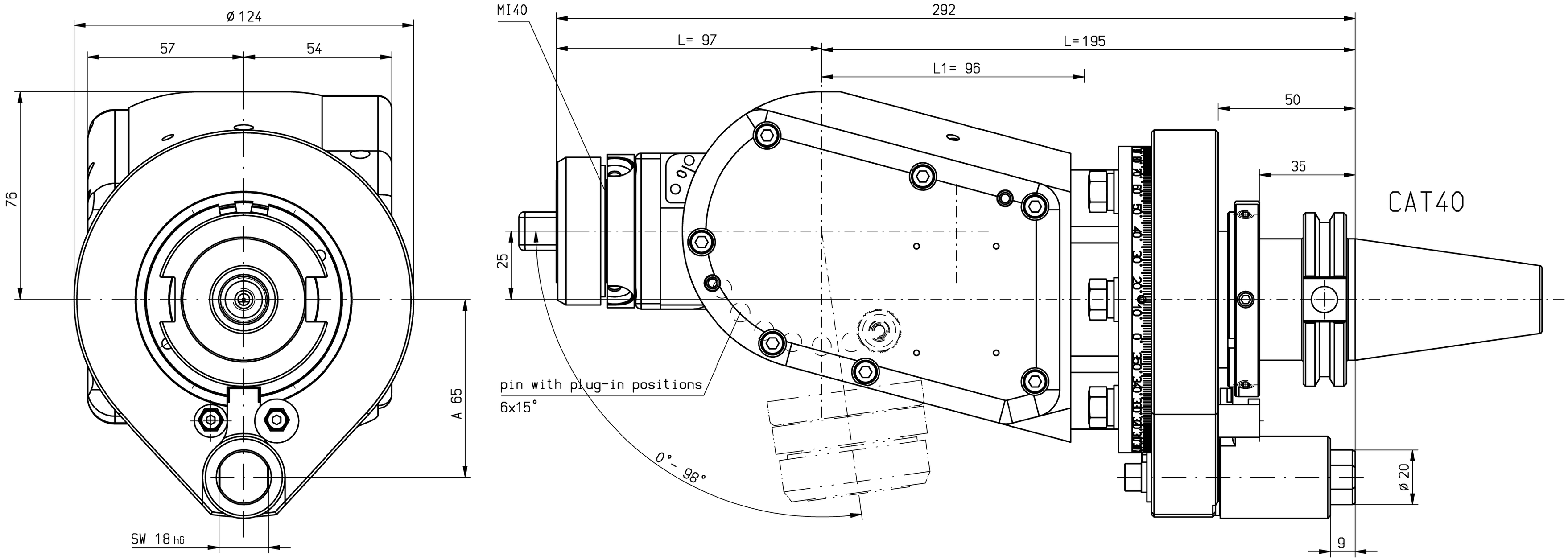

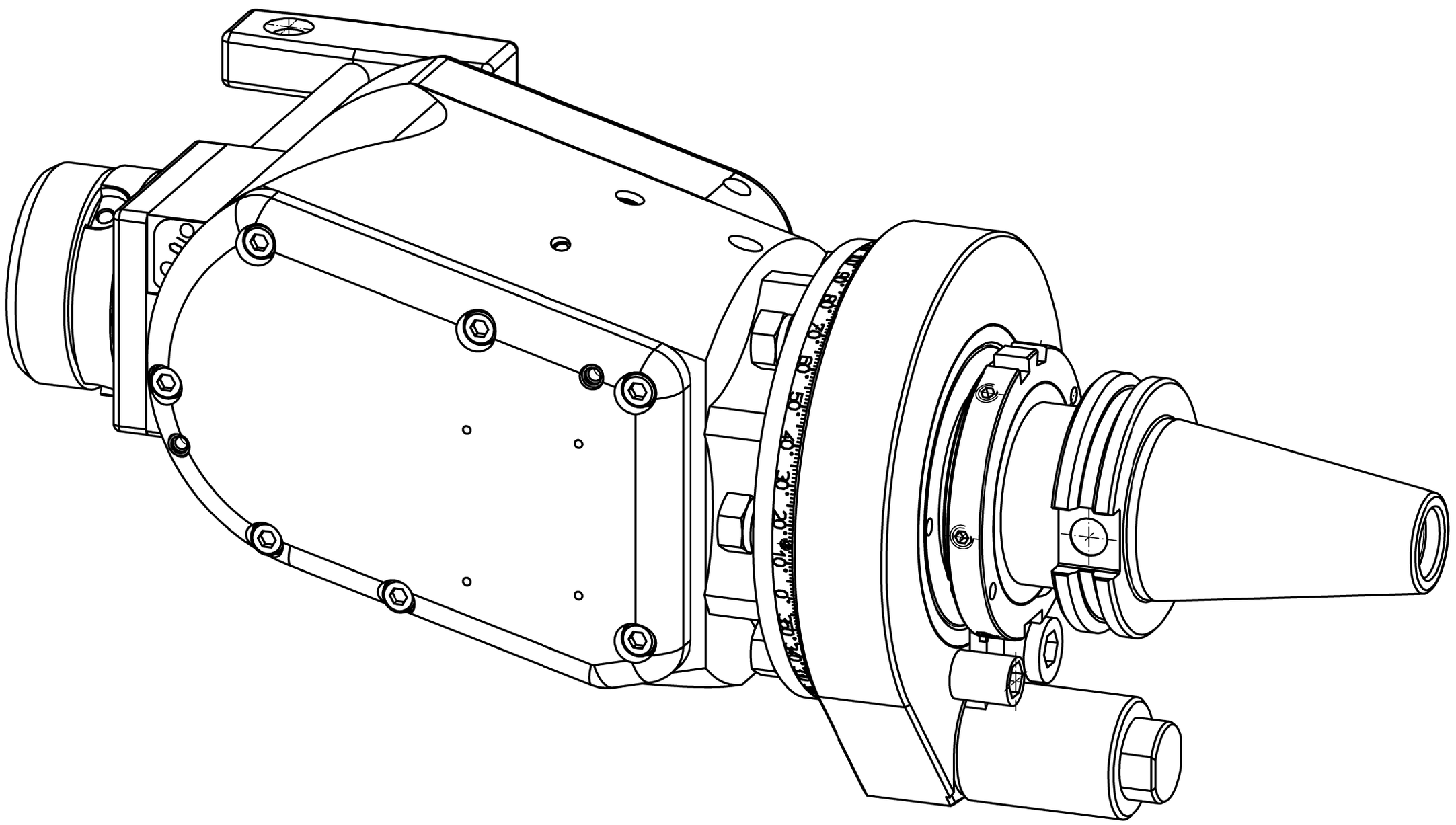

n1(max) = 7000 U/min
n2(max) = 7000 U/min
M (max) = 30 Nm
i(n1/n2) = 1 : 1

p(max) = 70bar

Kühlmittelzufuhr i.K. durch die Spindel
internal coolant supply through the spindle
keine Drehrichtungsumkehr
direction of rotation not reversal
Gewicht ca. 10 kg
weight around 10 kg
Kopf 360° drehbar
head 360° adjustable

A135817			ID-Nr.	Allg.Tol.	ZWN-BL	Maßstab 1:1	
A13.19.512.11.002				ISO 2768-m 21.05.2015		Werkstoff: Maßblatt	
	manuelle Änderung				Datum	Name	
				Bearb.	31.03.2009	Gessner	
				Gepr.	21.05.2015	Schmalholz	
				Norm			
				CAD: C:00114729.SZA		mimatic® Tool Systems mimatic GmbH 87488 Betzigau – Westendstraße 3 Tel.: 0831/57444-0 Fax.: -90	
				Zeichnungs-Nr.: 00034096		WK-WS5-CAT40-MI40-I L=195 A=65 i=1:1	Blatt Bl.
02	IK-Übergabe geändert	21.05.2015	Schma				
01	Umbau auf MI40-Einha	18.08.2010	Gessn				
Zust.	Änderung	Datum	Name	Urspr. 00034096-Z		Ers. f.:	Ers. d.: Plotserver