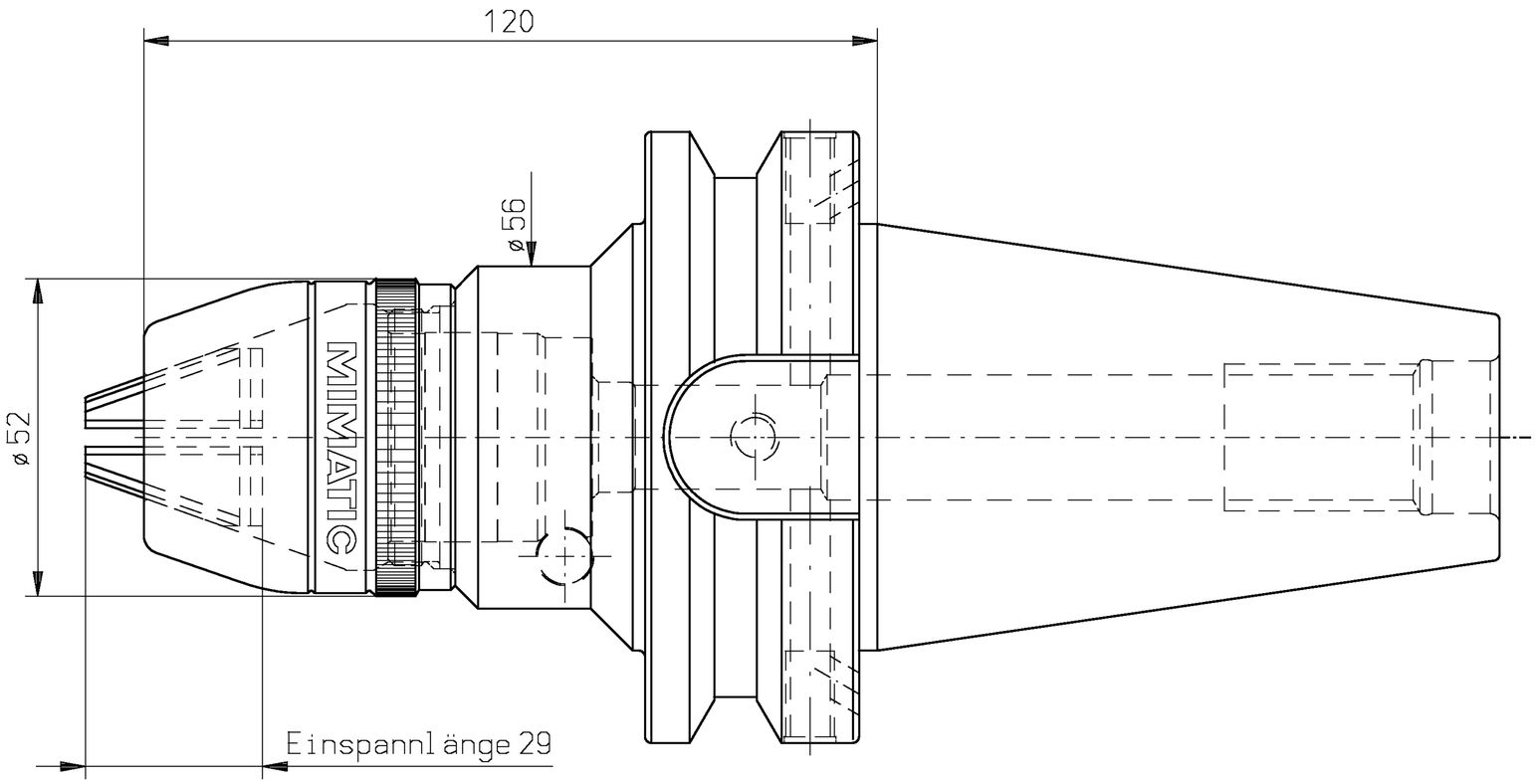

A132450				Allg. Tol.	ZWN-BL	Maßstab 1:1	
A09.3.0550.2				ISO 2768-m 29.06.2011		Werkstoff: Maßblatt	
	manuelle Änderung						
					Datum	Name	mimatic® Tool Systems
				Bearb.	01.10.1997	FL	
				Gepr.	01.10.1997	FL	
				Norm			ZETTL GmbH 87488 Betzigau – Westendstraße 3
				CAD: C:00005085.SZA			Tel.: 0831/57444-0 Fax.: -90
				Zeichnungs-Nr.: 09.3.0550.2-3		Spannfutter 3-16 MAS BT50--KZF-A.	Blatt Bl.
Zust.	Änderung	Datum	Name	Urspr. 09.2.0550.2-3		Ers. f.:	Ers. d.: Plotserver