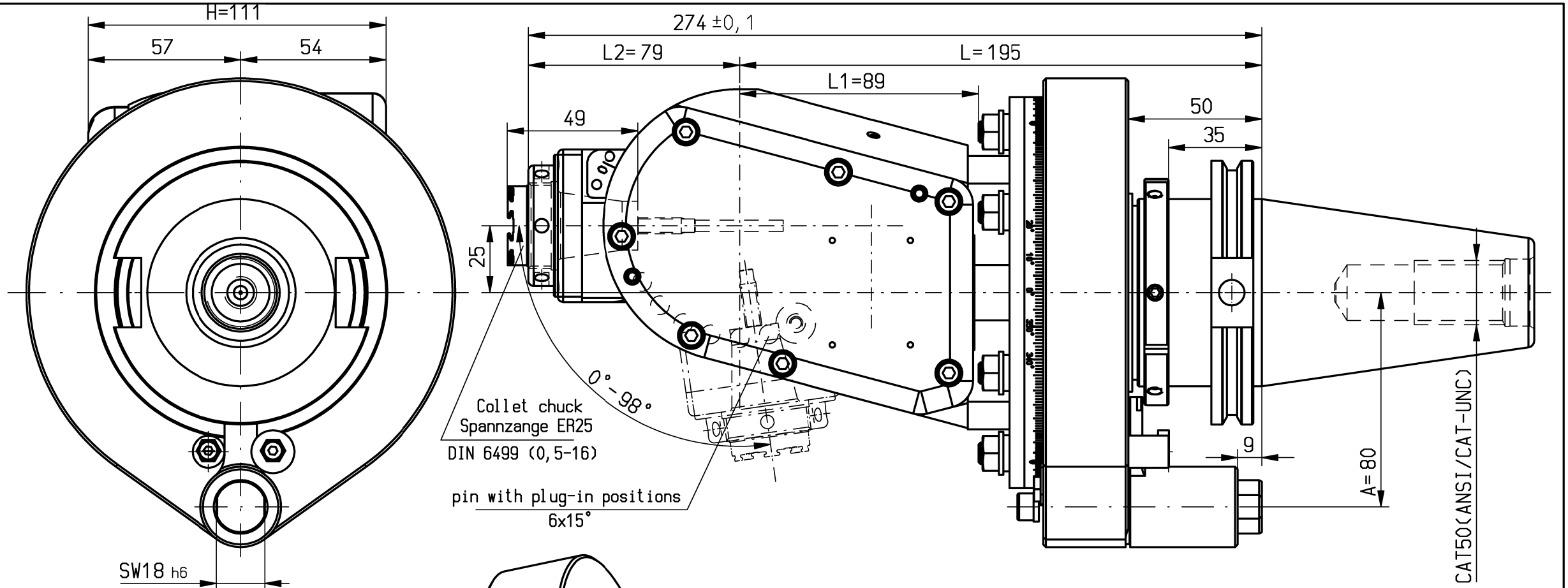

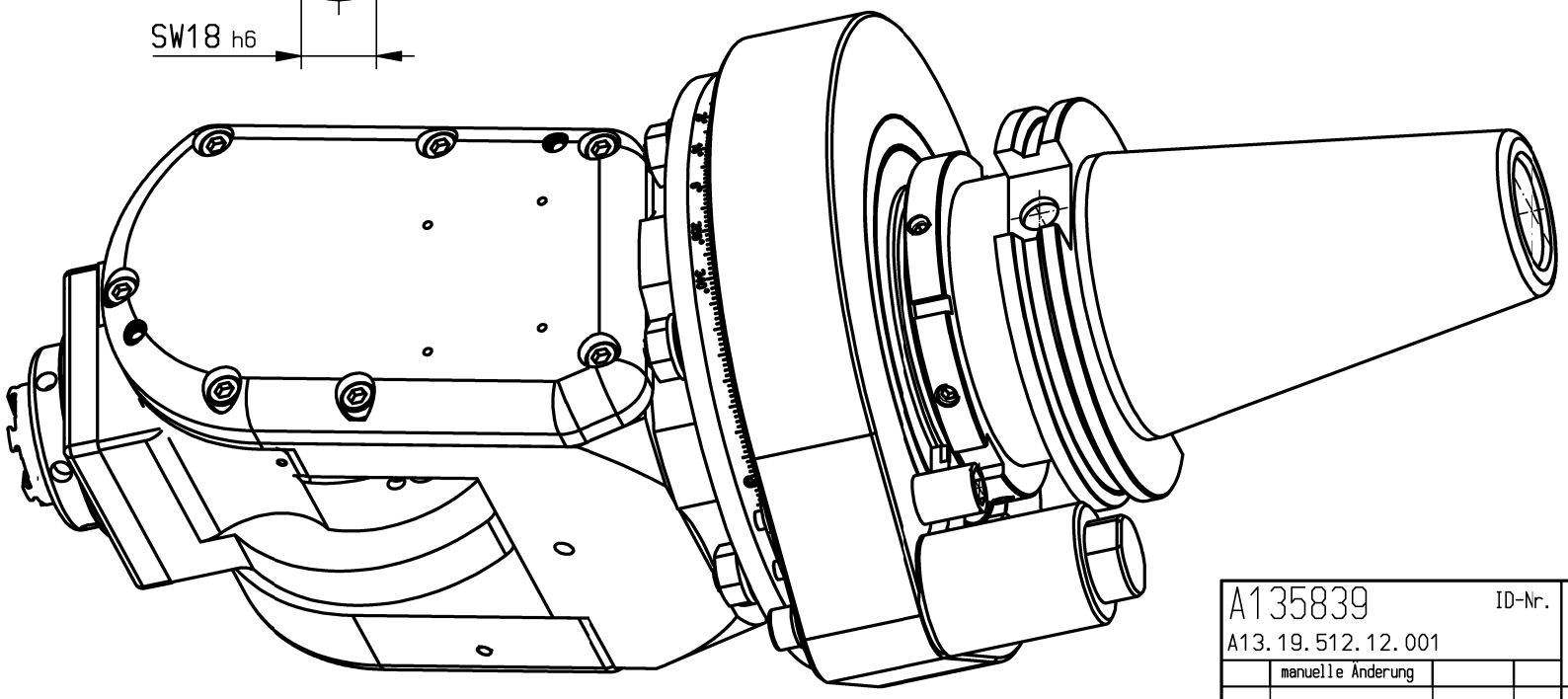

n1(max) = 7000 U/min
n2(max) = 7000 U/min
M (max) = 30 Nm
i(n1/n2) = 1 : 1

p(max) = 70bar

Kühlmittelzufuhr i.K. durch die Spindel
internal coolant supply through the spindle

keine Drehrichtungsumkehr
direction of rotation not reversal

Gewicht ca. 13,5 kg
weight around 13,5 kg

Kopf 360° drehbar
head 360° adjustable

A135839 ID-Nr.				Allg. Tol.	ZWN-BL.	Maßstab 1:1.5	
A13.19.512.12.001				ISO 2768-m 03.07.2019		Werkstoff: Maßblatt	
	manuelle Änderung				Datum	Name	mimatic® Tool Systems
				Bearb.	23.03.2006	Holzheu	
				Gepr.	01.06.2015	Schmalholz	mimatic GmbH 87488 Betzigau – Westendstraße 3
				F/M/Q			Tel.: 0831/57444-0 Fax.: -90
				CAD: C:00114904.SZA			
				Zeichnungs-Nr.: 00022166		WK-WS5-CAT50-ER25-I L=195 A=80 i=1:1	Blatt Bl.
01	IK-Übergabe geändert	01.06.2015	Schma				
Zust.	Änderung	Datum	Name	Urspr. 00022522		Ers. f.:	Ers. d.: Plotserver