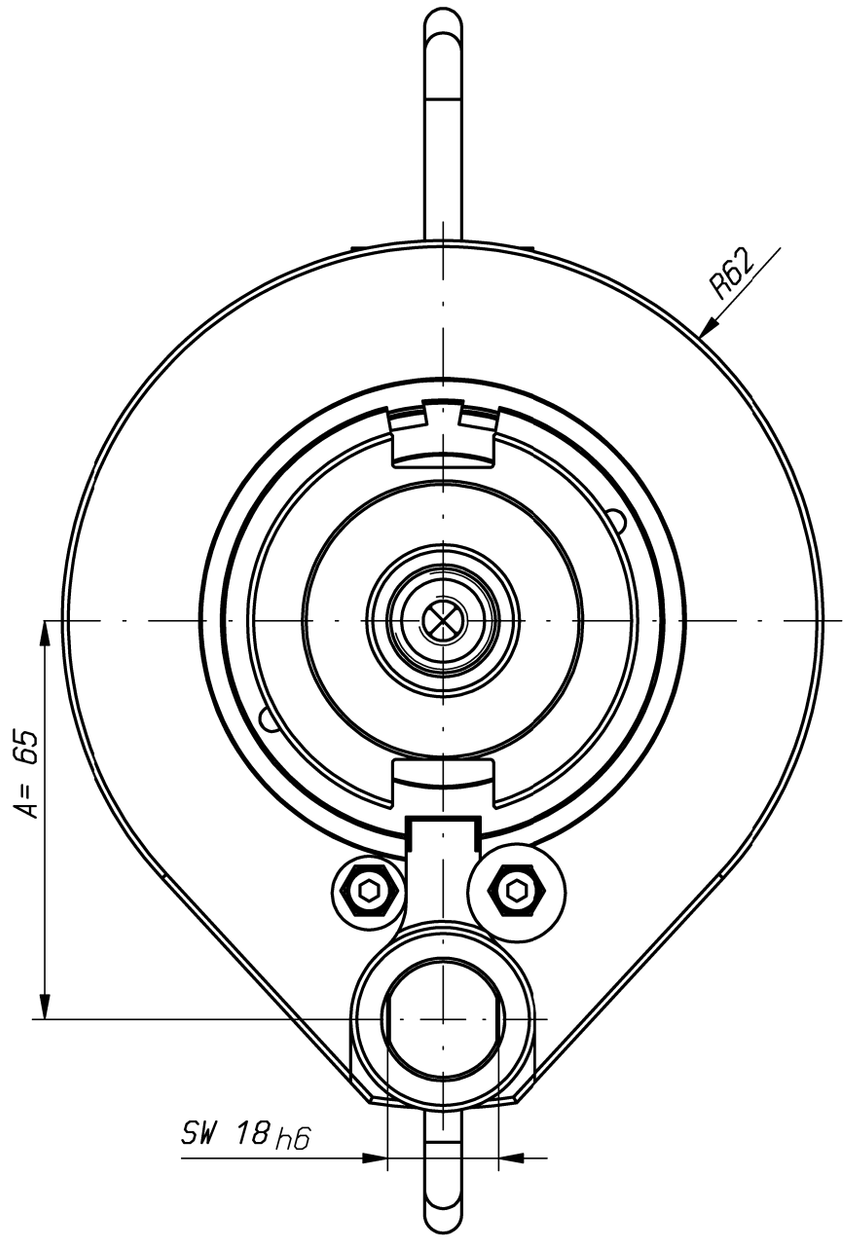

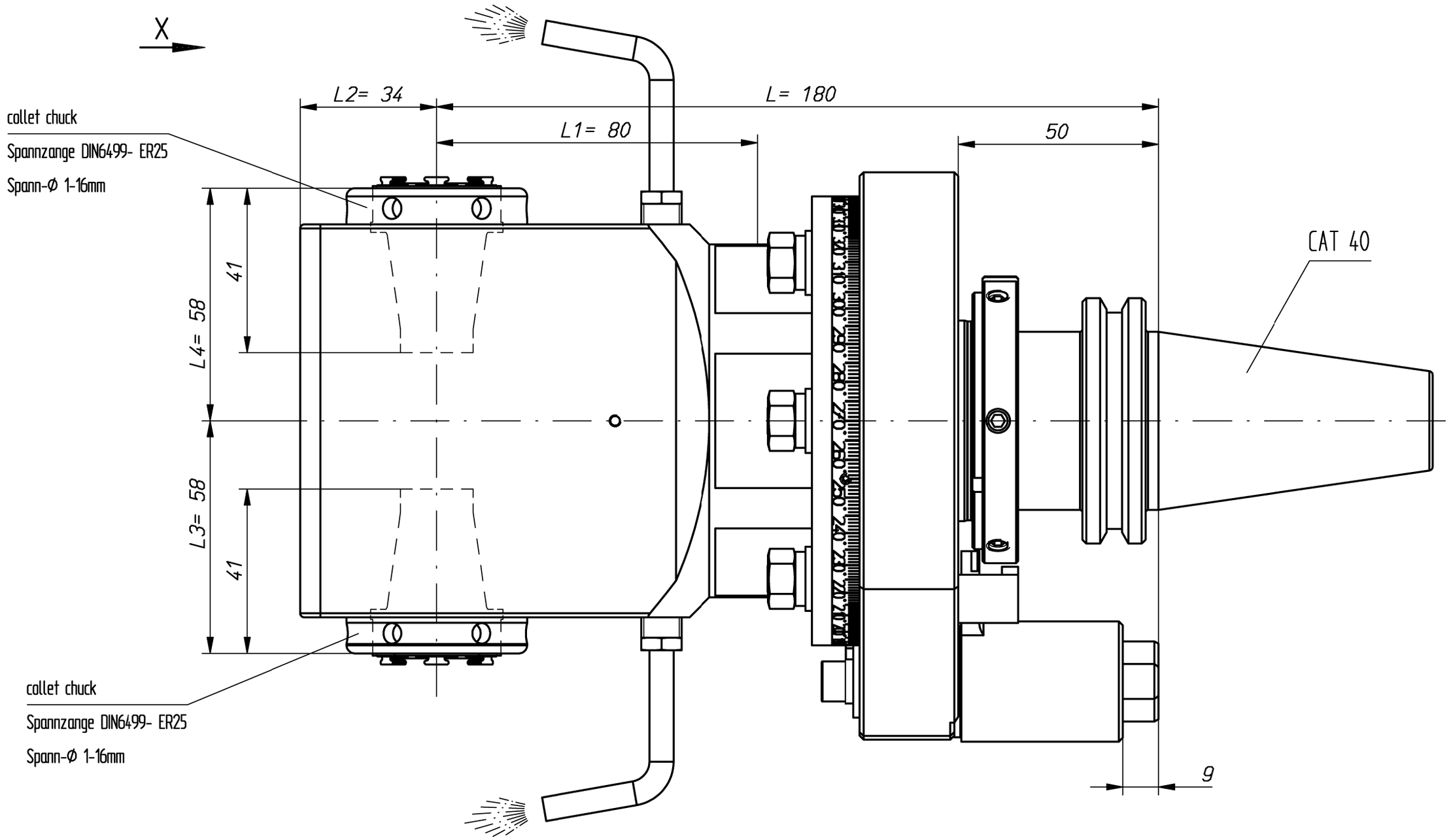

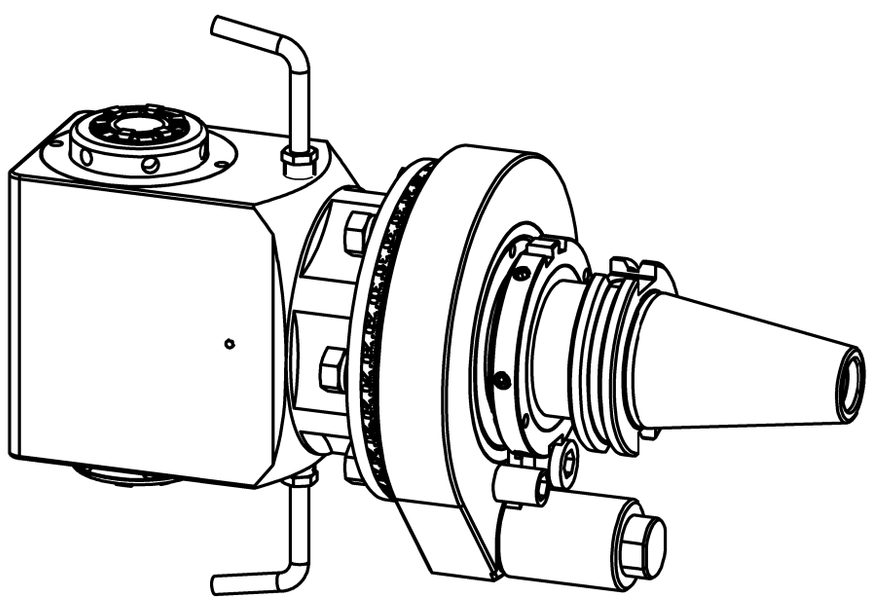

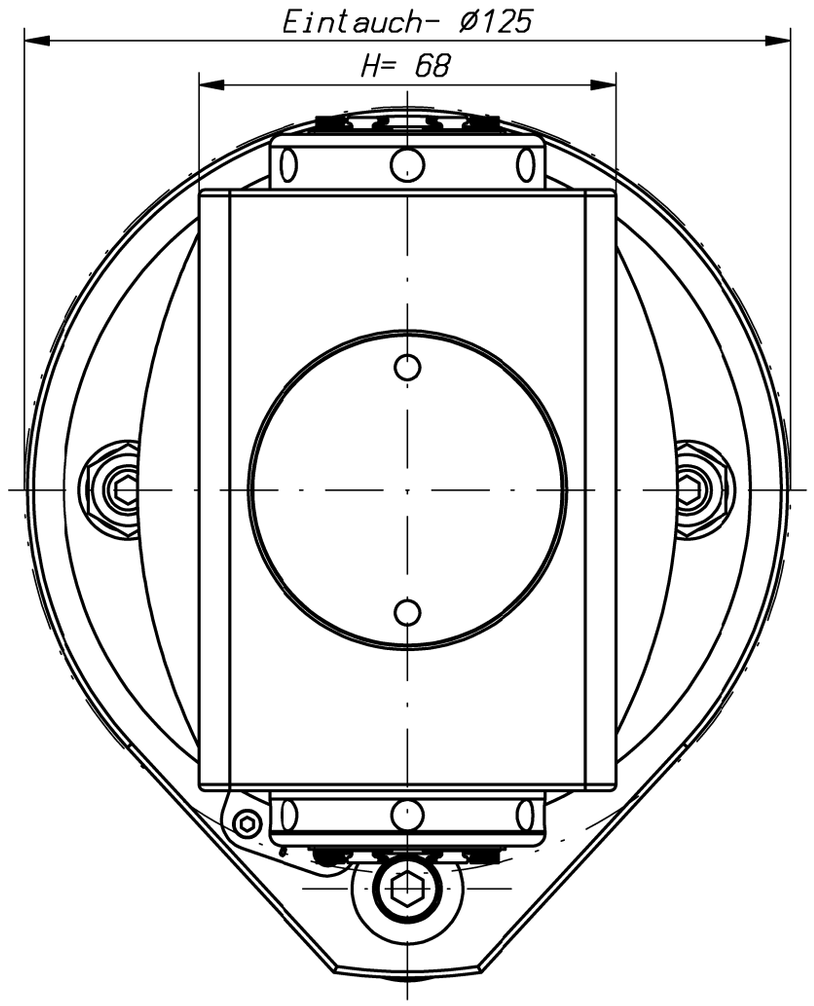

Ansicht X

n1(max) = 8000 U/min
n2(max) = 8000 U/min
M (max) = 30 Nm
i(n1/n2) = 1 : 1

Spindeln mit unterschiedlichem Drehsinn
working arbor with different rotation

Gewicht ca. 7,5 kg
weight around 7,5 kg

Kühlmittelzufuhr e.K. über Spritzrohr
external coolant supply through pipes

Kopf 360° drehbar
head 360° adjustable

A162822			ID-Nr.	Allg.Tol. ISO 2768-m 25.11.2014	ZWN-BL	Maßstab 1:1	
	manuelle Änderung					Werkstoff: Maßblatt	
					Datum / Name	mimatic® Tool Systems	
				Bearb.	03.06.2014 Gessner		
				Gepr.	25.11.2014 Gessner		
				Norm		mimatic 87488 Betzigau – Westendstraße 3	
				CAD: C:00109551.SZA		GmbH Tel.: 0831/57444-0 Fax.: -90	
				Zeichnungs-Nr.: 00045619		WK-DW5-CAT40-ER25-L180-E	Blatt Bl.
01	Gehüse aktualisiert	25.11.2014	Gessn				
Zust.	Änderung	Datum	Name	Urspr. 00045568		Ers. f.:	Ers. d.: Plotserver