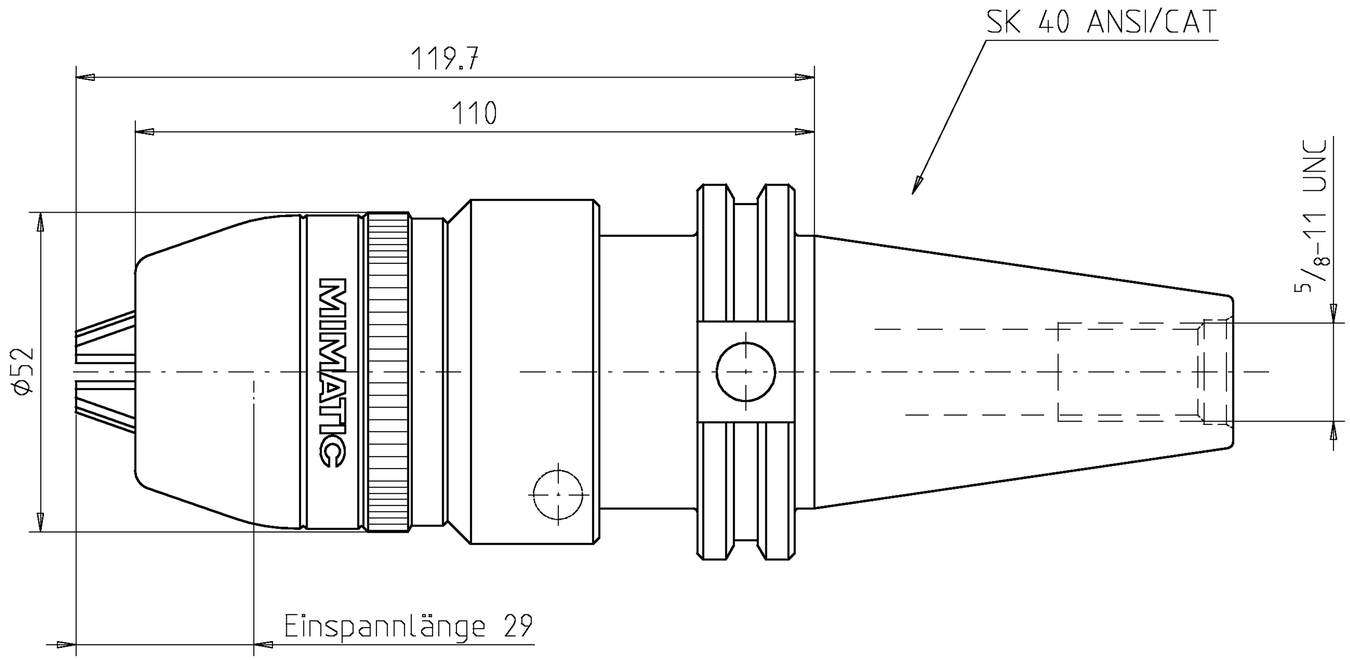

A132429				Allg. Tol.	ZWN-BL	Maßstab 1:1	
A09.3.0340.2				ISO 2768-m 29.06.2011		Werkstoff: Maßblatt	
	manuelle Änderung				Datum	Name	mimatic® Tool Systems
				Bearb.	14.08.1996	FL	
				Gepr.	14.08.1996	FL	
				Norm			ZETTL GmbH 87488 Betzigau – Westendstraße 3
				CAD: C:00001521.SZA			Tel.: 0831/57444-0 Fax.: -90
				Zeichnungs-Nr.: 09.3.0340.2-3		Spannfutter 3-16 SK40 ANSI/CAT-UNC m.KZFA	Blatt Bl
Zust.	Änderung	Datum	Name	Urspr.		Ers. f.: Z.g.N.v. 28.12.92	Ers. d.: Plotserver