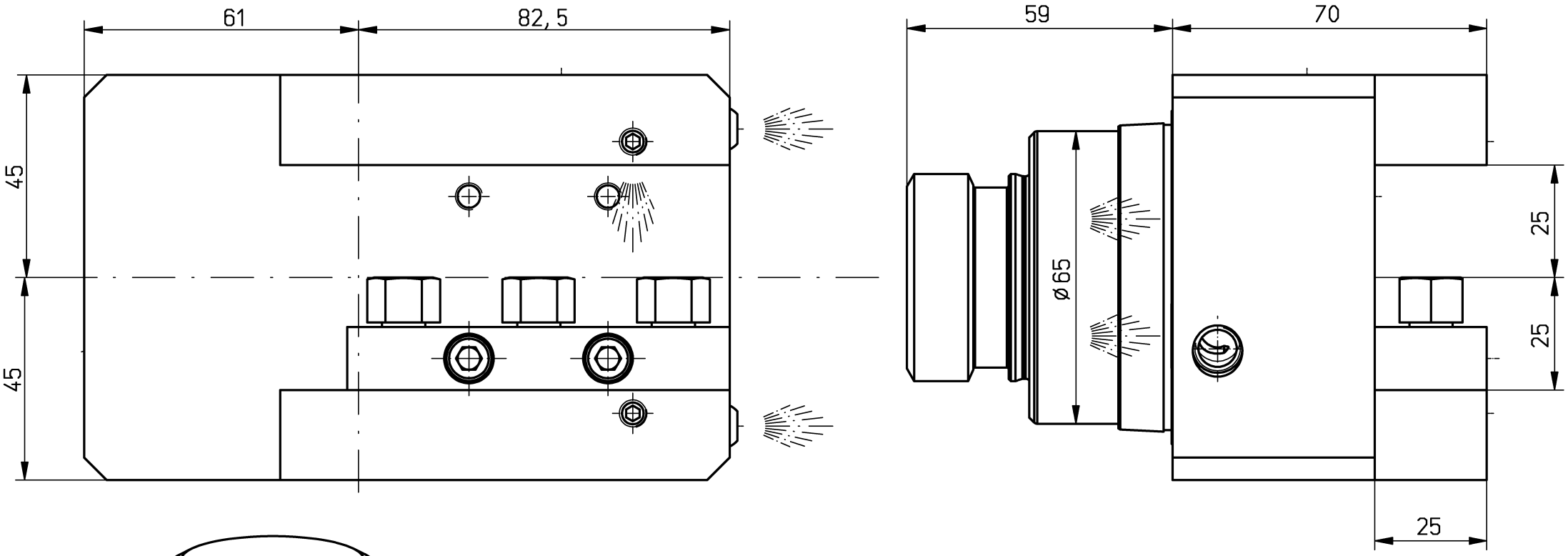

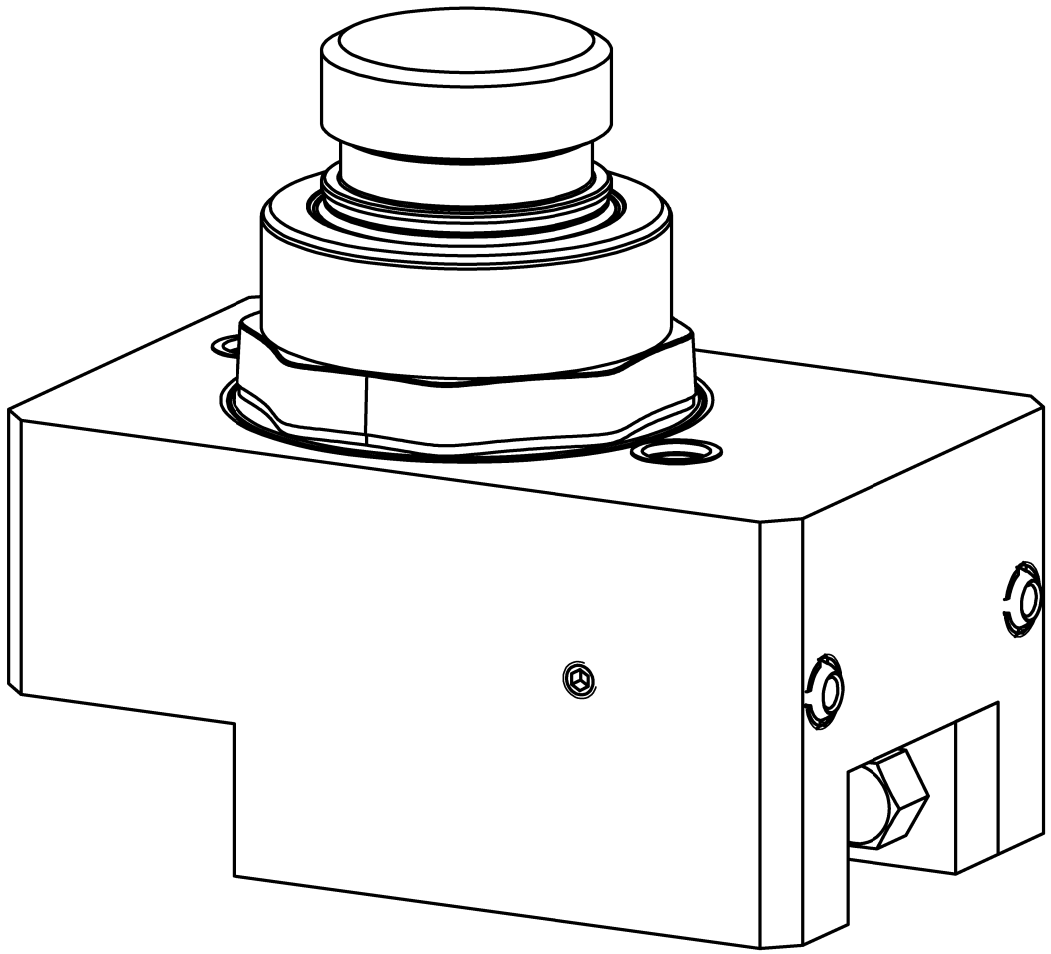

p(max) = 70bar

Kühlmittelzufuhr i.K.
und e. K. über Spritzdüsen
internal coolant
and external coolant supply through nozzles

Gewicht ca. 6,6kg
weight around 6,6kg

It is strictly prohibited to copy, reproduce or develop these drawings to third persons without having our written permission. A copyright viotation involves a claim for demages and is indictable if it is premediative done.
Fa. mimatic GmbH

Diese Zeichnung darf ohne unsere Genehmigung weder kopiert, noch vervielfältigt, noch Dritten zugänglich gemacht werden. Zuwiderhandlungen verpflichten zu Schadenersatz und sind bei Vorsatz strafbar
(Urheberrechtsgesetz vom 09.09.1965)
Fa. mimatic GmbH

A202249	ID-Nr.	Allg.Tol. ISO 2768-m 27.02.2023	ZWN-Bl.
	manuelle Änderung		
		Datum	Name
		Bearb. 27.02.2023	Holzheu
		Gepr. 27.02.2023	Holzheu
		F/M/Q	
		CAD: C:00175914.SZA	
		Zeichnungs-Nr.: 00061684	
Zust.	Änderung	Datum	Name
		Urspr. 00058366	

Maßstab 1:1 | ohne

Werkstoff:
Maßblatt

mimatic® Tool Systems
mimatic GmbH 87488 Betzigau – Westendstraße 3
Tel.: 0831/57444-0 Fax.: -90

ST-PTI-VKQA-65-H25-I

Blatt Bl.

Ers. f.: | Ers. d.: Plotserver