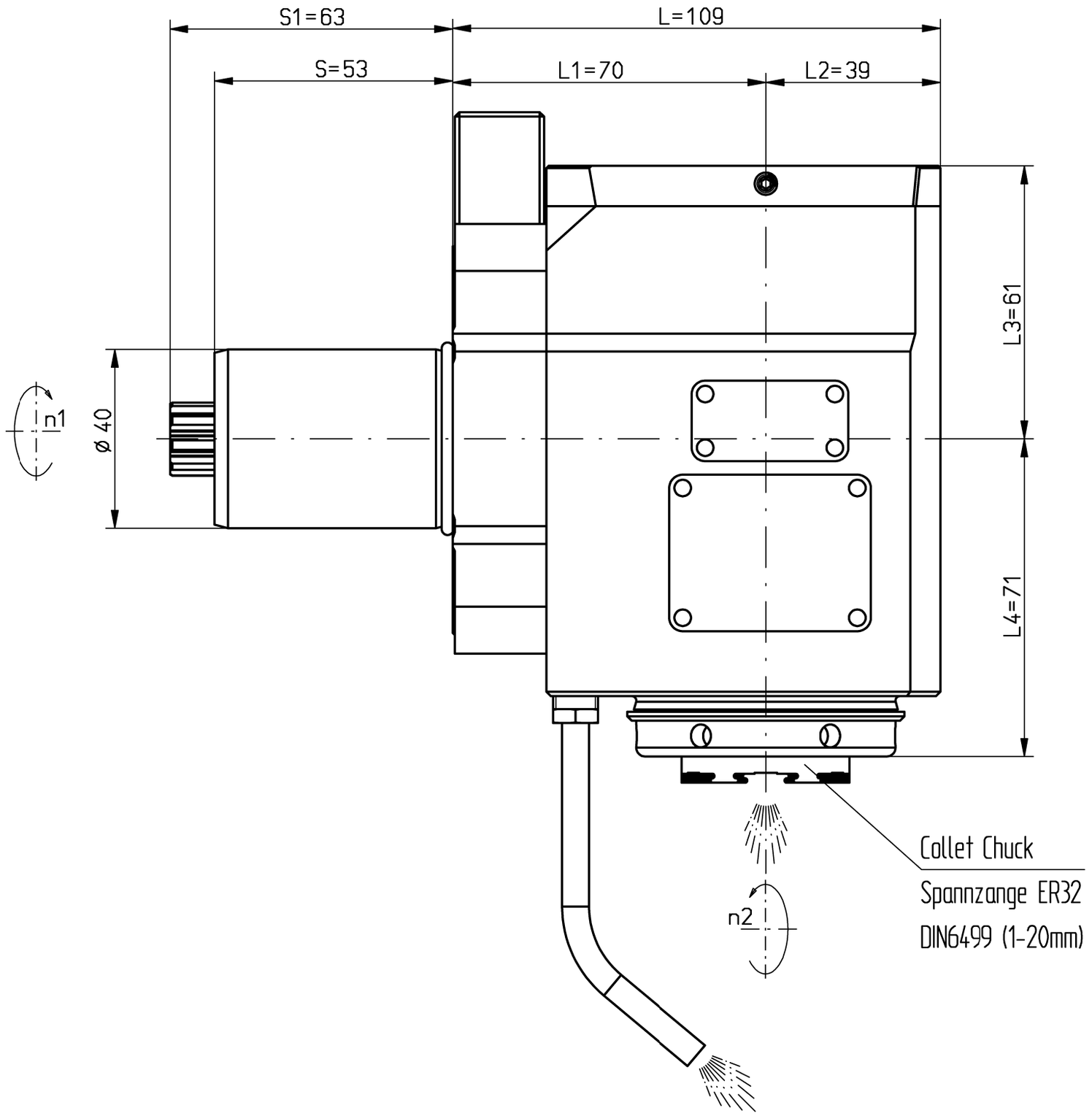

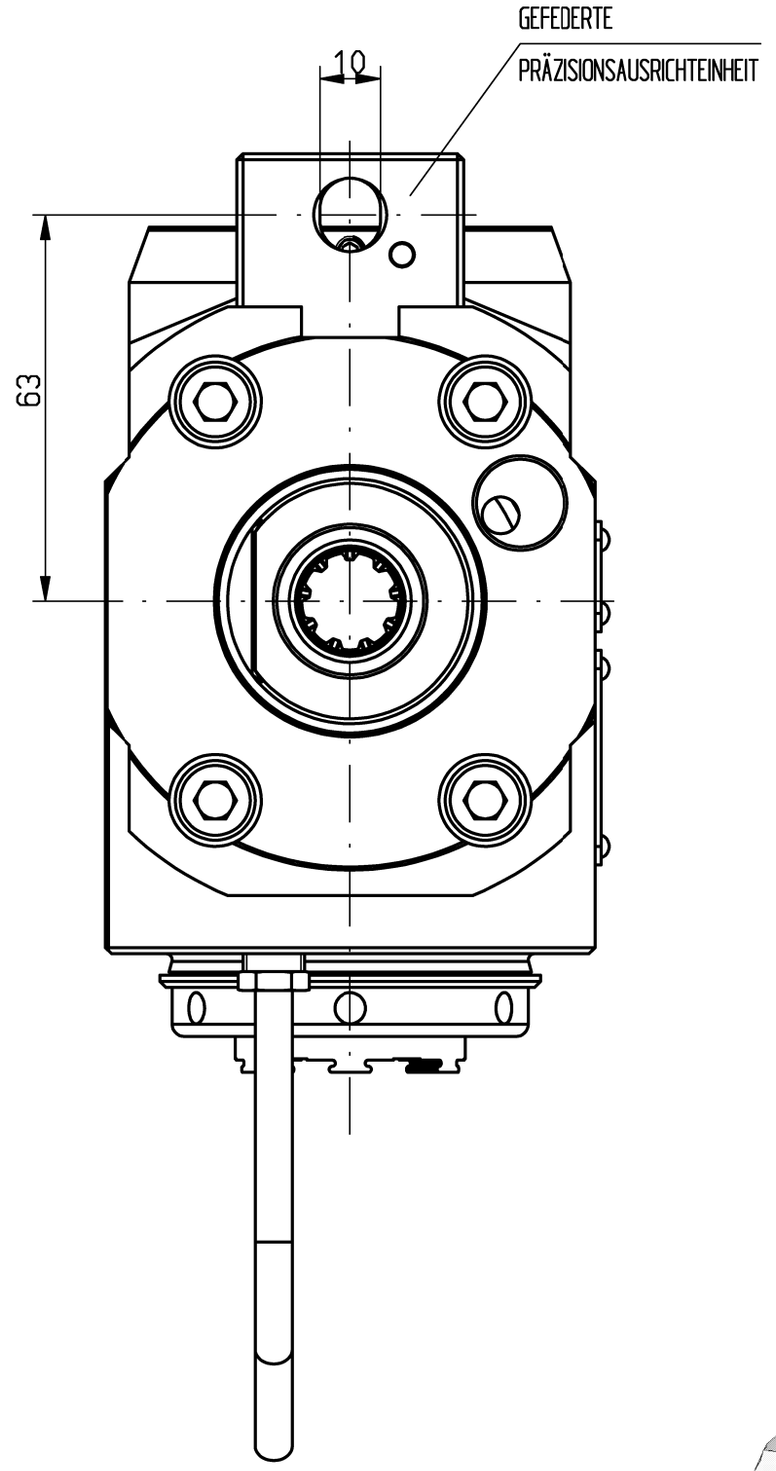

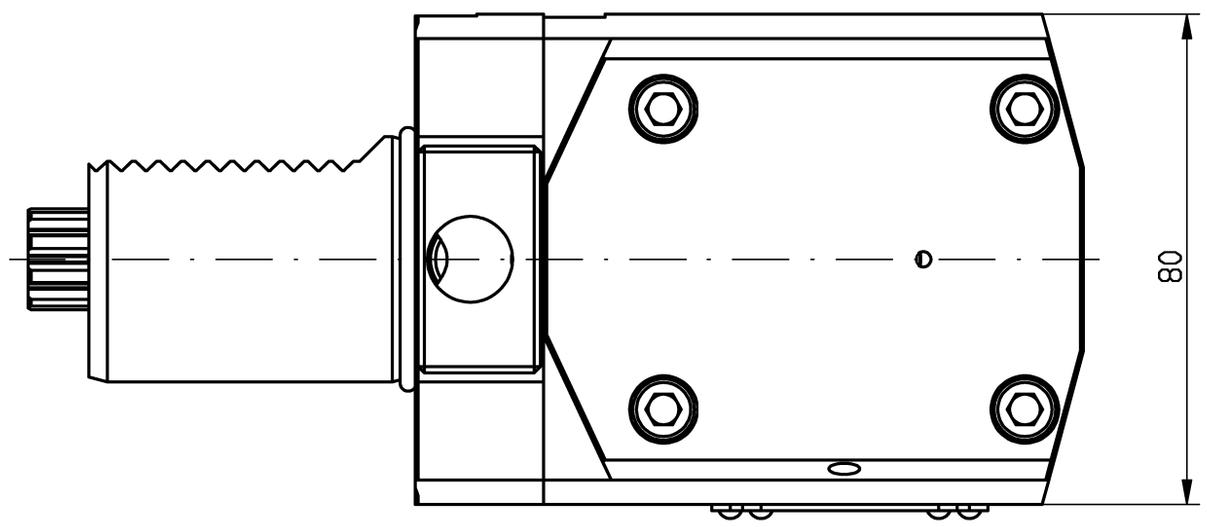

Trockenlauf konstant möglich
continuous dry run possible

n1(max) = 8500 U/min
n2(max) = 8500 U/min
M (max) = 70 Nm
i(n1/n2) = 1 : 1
p(max) = 70bar
Filterfeinheit: max. 0,05mm
grade of filtration: max. 0,05mm

Drehrichtungsumkehr
direction of rotation reversal

Kühlmittelzufuhr i.K. durch die Spindel
und e.K. über Spritzrohr
internal coolant supply through the spindle
and external coolant supply through pipes

Kopf 180° gedreht montierbar
head 180° adjusted mountable

Gewicht ca. 7kg
weigth around 7kg

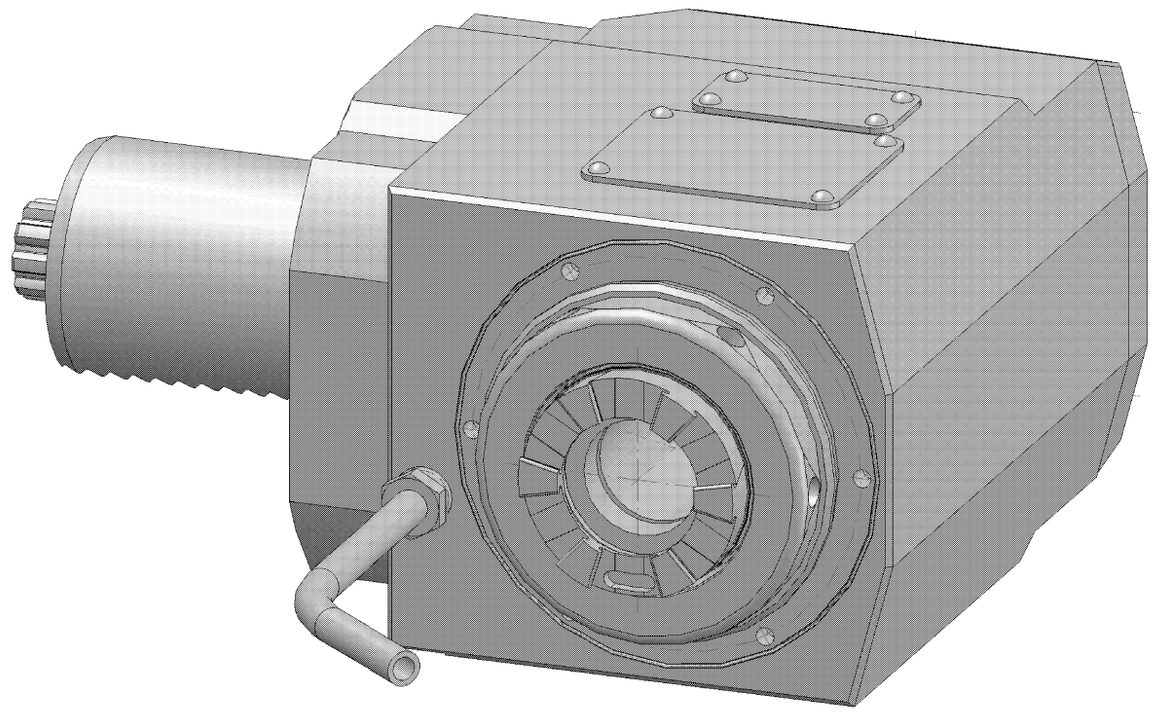

It is strictly prohibited to copy, reproduce or develop these drawings to third persons without having our written permission. A copyright violation involves a claim for demages and is indictable if it is premediative done.
Fa. mimatic GmbH

Diese Zeichnung darf ohne unsere Genehmigung weder kopiert, noch vervielfältigt, noch Dritten zugänglich gemacht werden. Zuwiderhandlungen verpflichten zu Schadenersatz und sind bei Vorsatz strafbar
(Urheberrechtsgesetz vom 09.09.1965)
Fa. mimatic GmbH

A124804	ID-Nr.	Allg.Tol.	ZWN-BL
A05.1611.1740.505		ISO 2768-m 25.09.2018	

02	BG; L3=61	25.09.2018	Schma
01	Standard 2015	06.08.2015	Schma
Zust.	Änderung	Datum	Name

manuelle Änderung

	Datum	Name
Bearb.	17.05.2000	Schäler
Gepr.	25.09.2018	Schmalholz
F/M/Q		

CAD: C:00147132.SZA

Zeichnungs-Nr.: 00008403

Urspr. 00003141/00007701

Maßstab 1:1

Werkstoff: Maßblatt

mimatic® Tool Systems
mimatic GmbH 87488 Betzigau – Westendstraße 3
Tel.: 0831/57444-0 Fax.: -90

AGW-SA-C-40-5482-ER32-I-R
1:1 L1=70 S1=63 DU

Blatt Bl.

Ers. f.: Ers. d.: plotserver