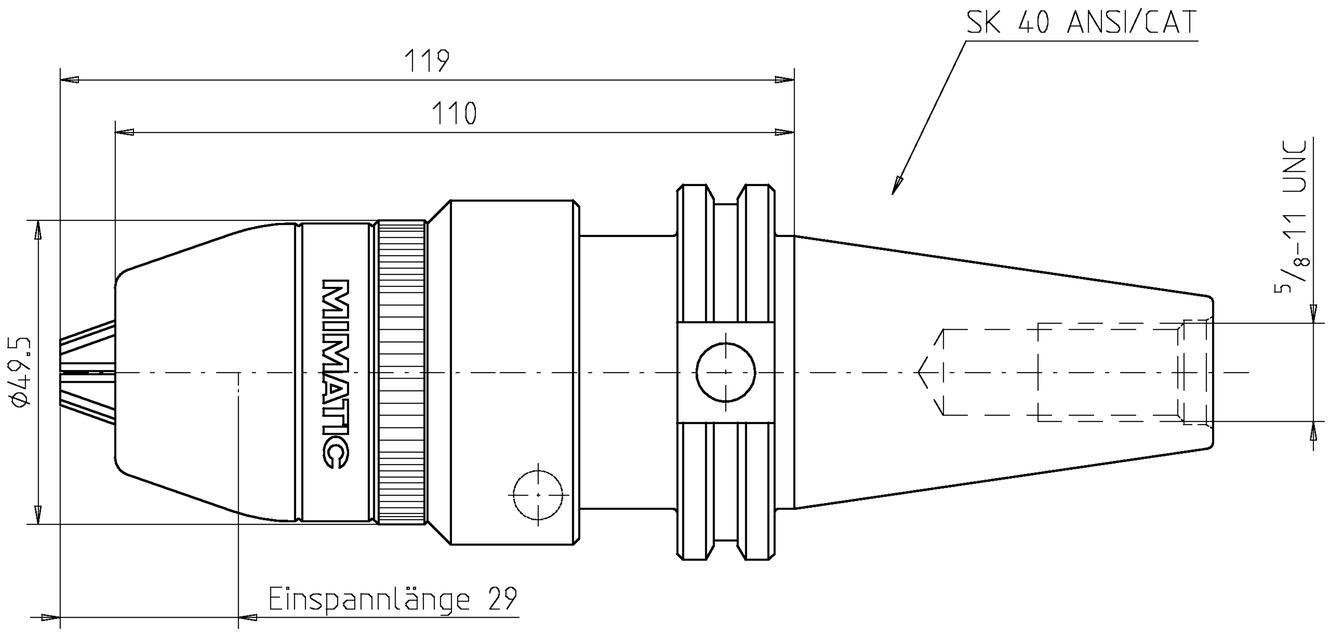

A132252				Allg. Tol.		ZWN-BL	Maßstab 1:1
A09.2.0340.1				ISO 2768-m 29.06.2011			Werkstoff: Maßblatt
	manuelle Änderung				Datum	Name	mimatic® Tool Systems
				Bearb.	14.08.1996	Fl	
				Gepr.	14.08.1996	Fl	
				Norm			ZETTL GmbH 87488 Betzigau – Westendstraße 3
				CAD: C:00001520.SZA			Tel.: 0831/57444-0 Fax.: -90
				Zeichnungs-Nr.: 09.2.0340.1-3			Spannfutter 0.5-13 SK40 ANSI/CAT-UNC — Blatt Bl.
Zust.	Änderung	Datum	Name	Urspr.			Ers. f.: — Ers. d.: Plotserver