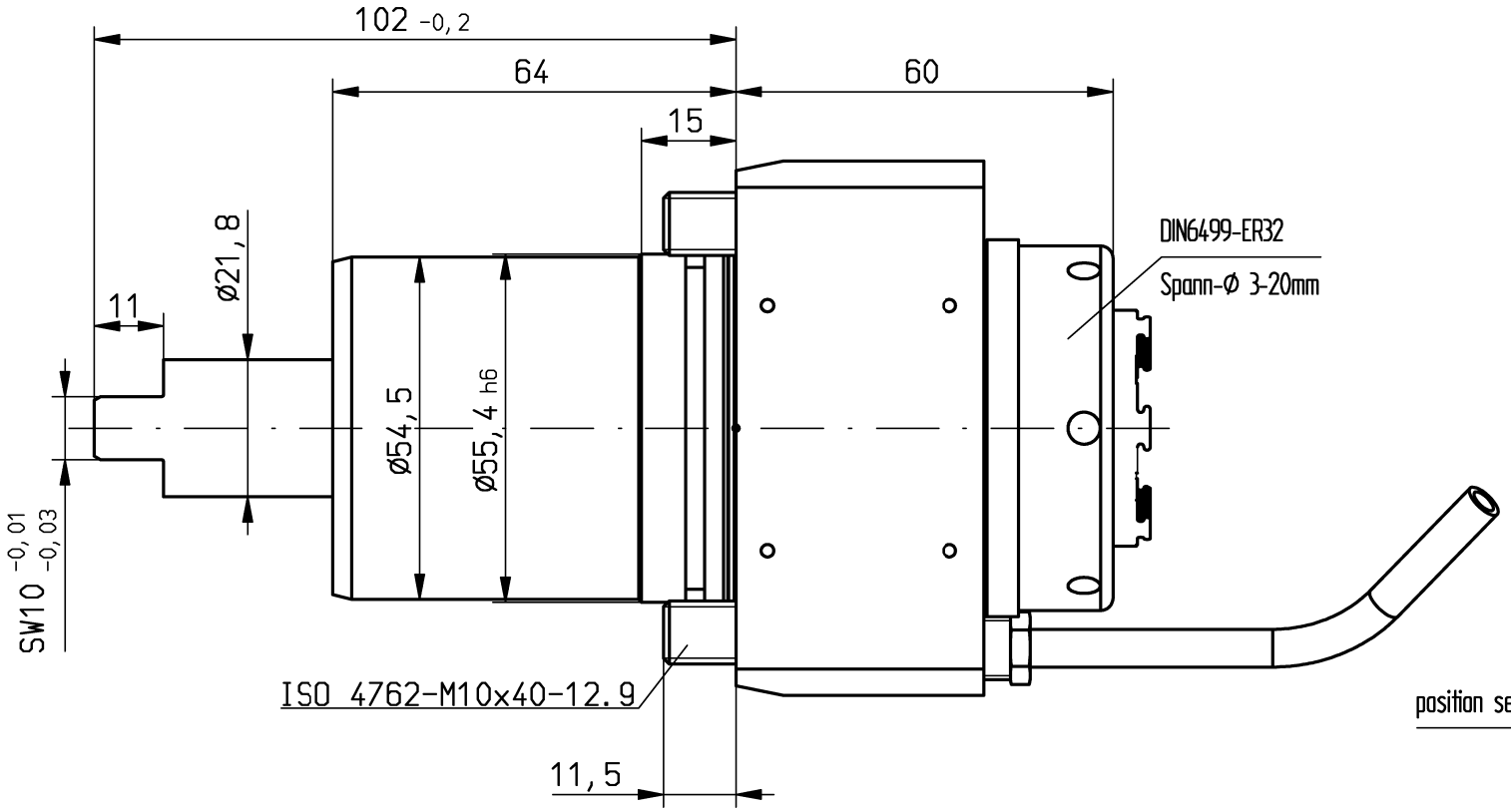

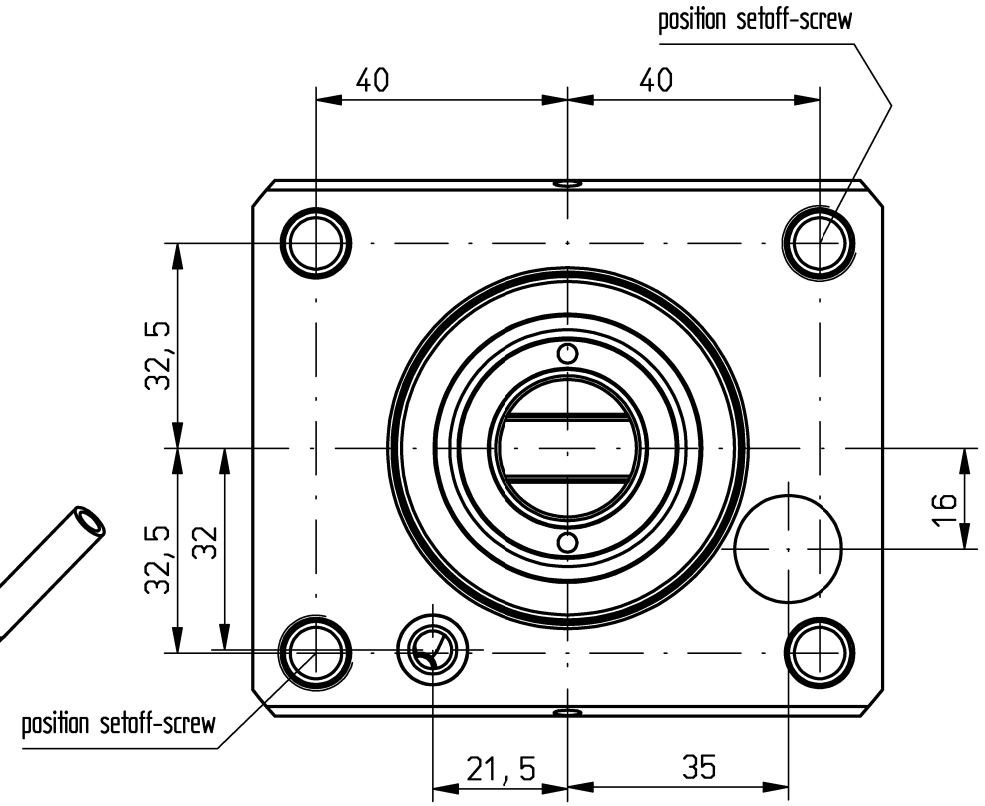

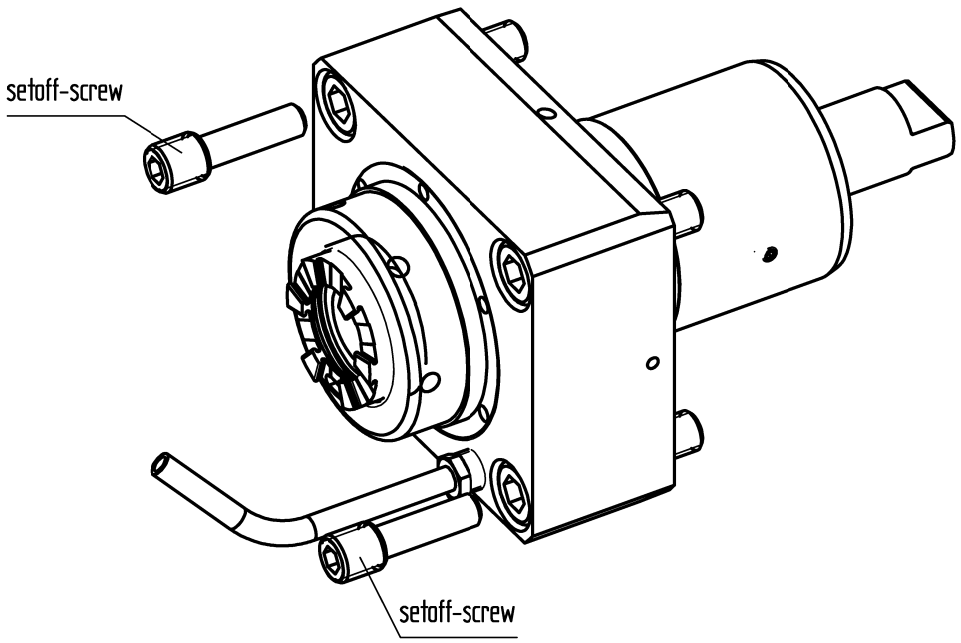

keine Drehrichtungsumkehr
direction of rotation not reversal

Kühlmittelzufuhr i.K. durch die Spindel
und e.K. über Spritzrohr

internal coolant supply through the spindle
and external coolant supply through pipes

Gewicht ca. 6kg
weight around 6kg

n1(max) = 6500 U/min
n2(max) = 6500 U/min
M (max) = 80 Nm
i(n1/n2) = 1 : 1
p(max) = 70bar

A176393		ID-Nr.		Allg.Tol. ISO 2768-m 15.11.2016	ZWN-BL	Maßstab 1:1	
	manuelle Änderung					Werkstoff: Maßblatt	
					Datum / Name	mimatic® Tool Systems	
				Bearb.	27.09.2011 / Weixler		
				Gepr.	15.11.2016 / Holzheu		
				F/M/Q		mimatic GmbH 87488 Betzigau – Westendstraße 3	
				CAD: C:00130259.SZA		Tel.: 0831/57444-0 Fax.: -90	
				Zeichnungs-Nr.: 00039852		AGW-OK-A-55.4-ER32-I i=1:1 LT2000EX	Blatt Bl.
02	Schaft aktualisiert	15.11.2016	Holzh				
01	konstruktiv überarbe	01.03.2016	Gessn				
Zust.	Änderung	Datum	Name	Urspr. 00038551		Ers. f.:	Ers. d.: plotserver