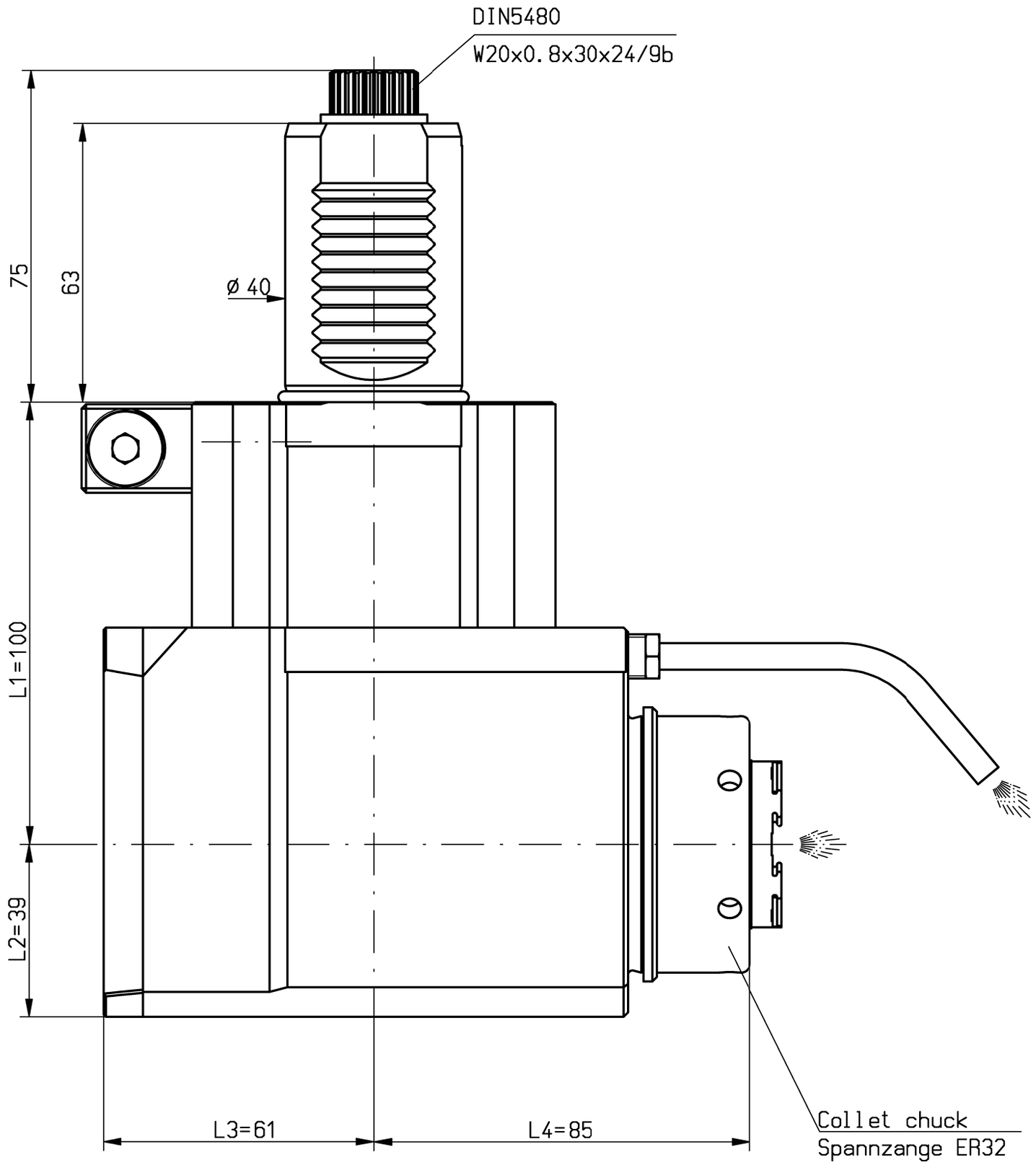

Collet chuck
Spannzange ER32
DIN6499 (1-20mm)

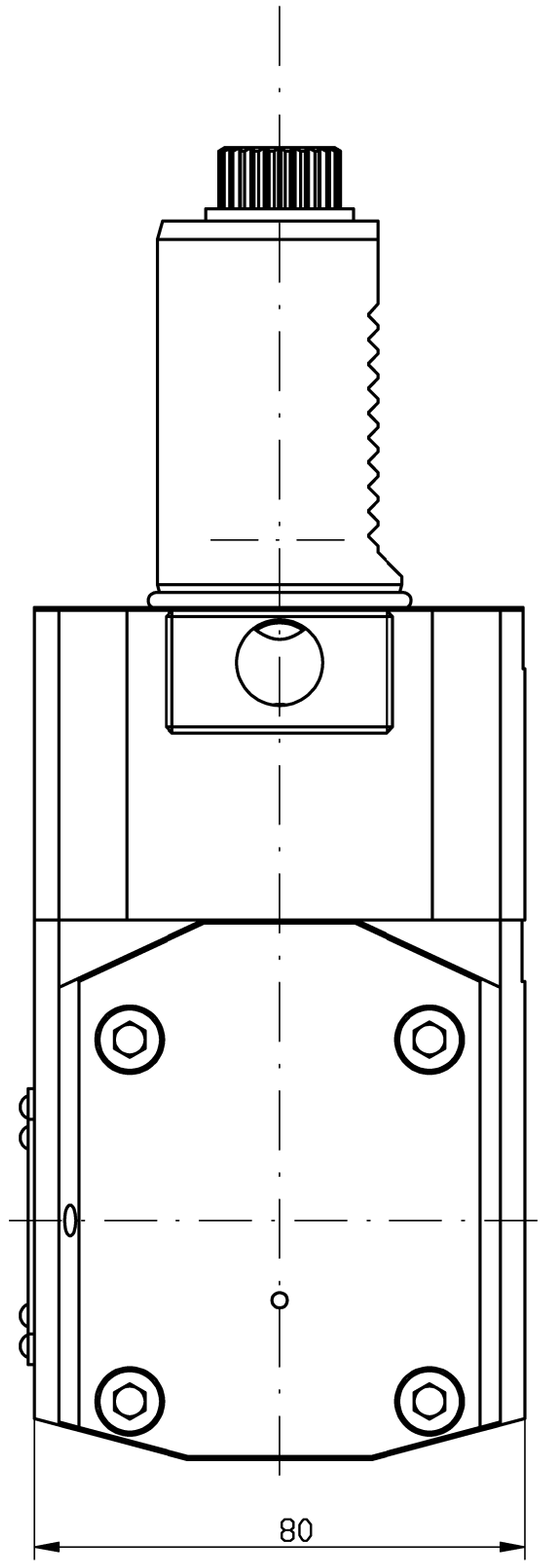

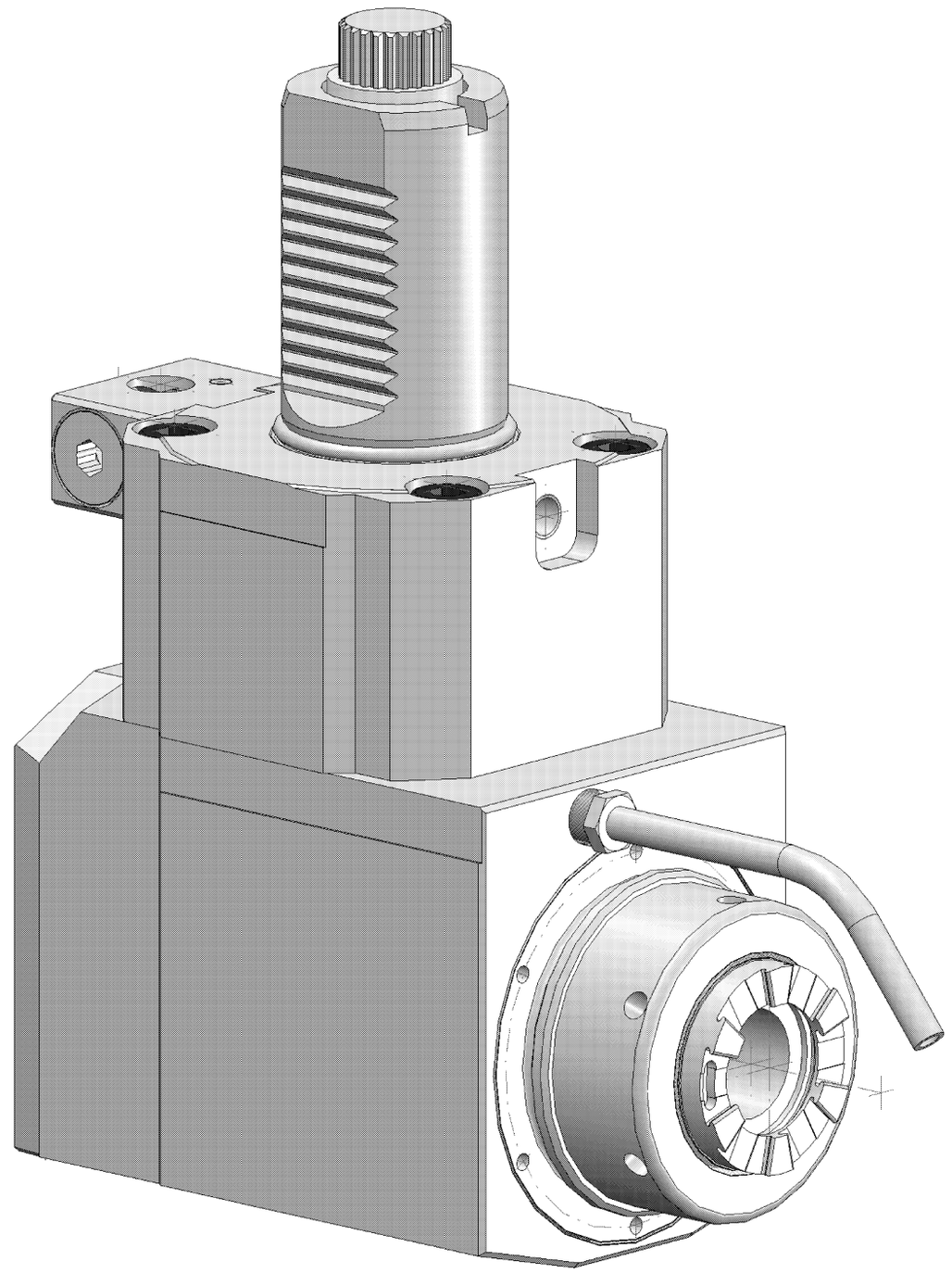

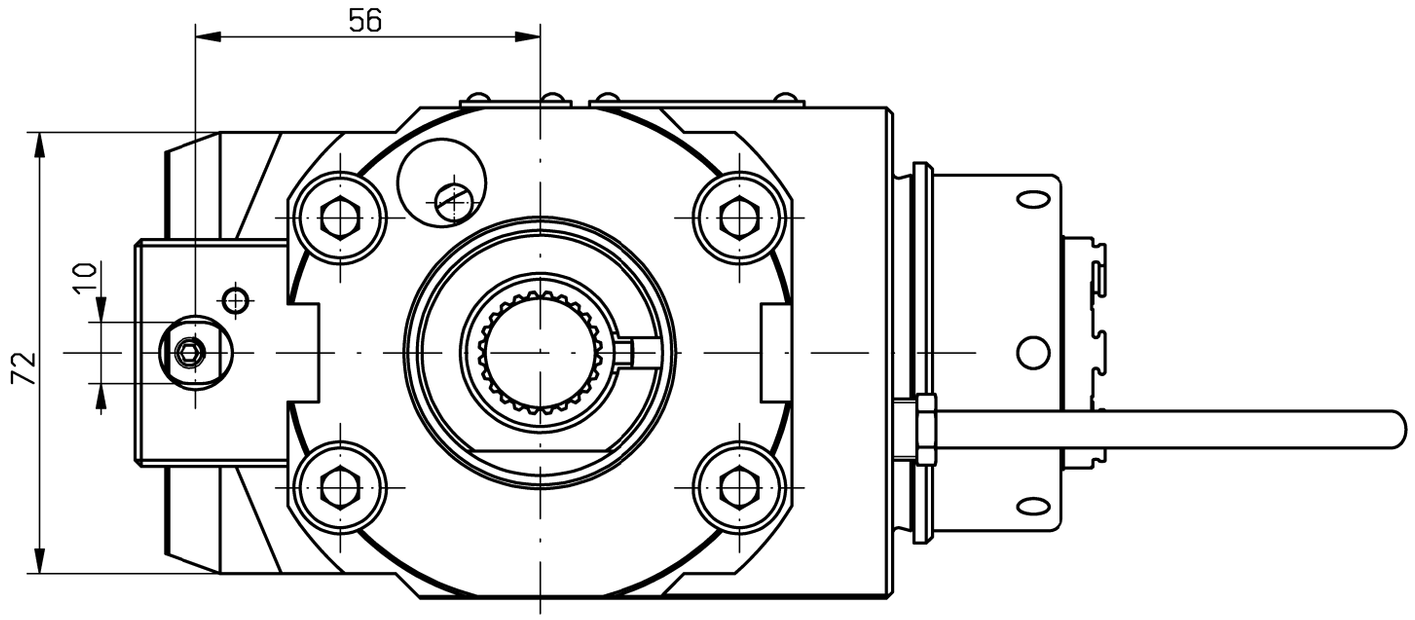

n1(max) = 6500 U/min
n2(max) = 13000 U/min
M (max) = 25 Nm
i(n1/n2) = 1 : 2
p(max) = 70bar

Drehrichtungsumkehr
direction of rotation reversal

Kühlmittelzufuhr i.K. durch die Spindel
und e.K. über Spritzrohr
internal coolant supply through the spindle
and external coolant supply through pipes

Gewicht ca. 8,5kg
weight around 8,5kg

Kopf 180° gedreht montierbar
head 180° adjusted mountable

rechte Ausführung
right version

A195564	ID-Nr.			Allg. Tol. ISO 2768-m 24.10.2019	ZWN-BL	Maßstab 1:1	19106768
	manuelle Änderung					Werkstoff: Maßblatt	
					Datum / Name	mimatic® Tool Systems	
				Bearb.	24.10.2019 Ess		
				Gepr.	24.10.2019 Ess		
				F/M/Q			
				CAD: C:00155110.SZA		mimatic GmbH 87488 Betzigau – Westendstraße 3 Tel.: 0831/57444-0 Fax.: -90	
				Zeichnungs-Nr.: 00056316		AGW-SA-C-40-5480-ER32-I-R 1:2 L1=100 S1=75 DIN5480	Blatt Bl.
Zust.	Änderung	Datum	Name	Urspr. 00056302		Ers. f.:	Ers. d.: plotserver