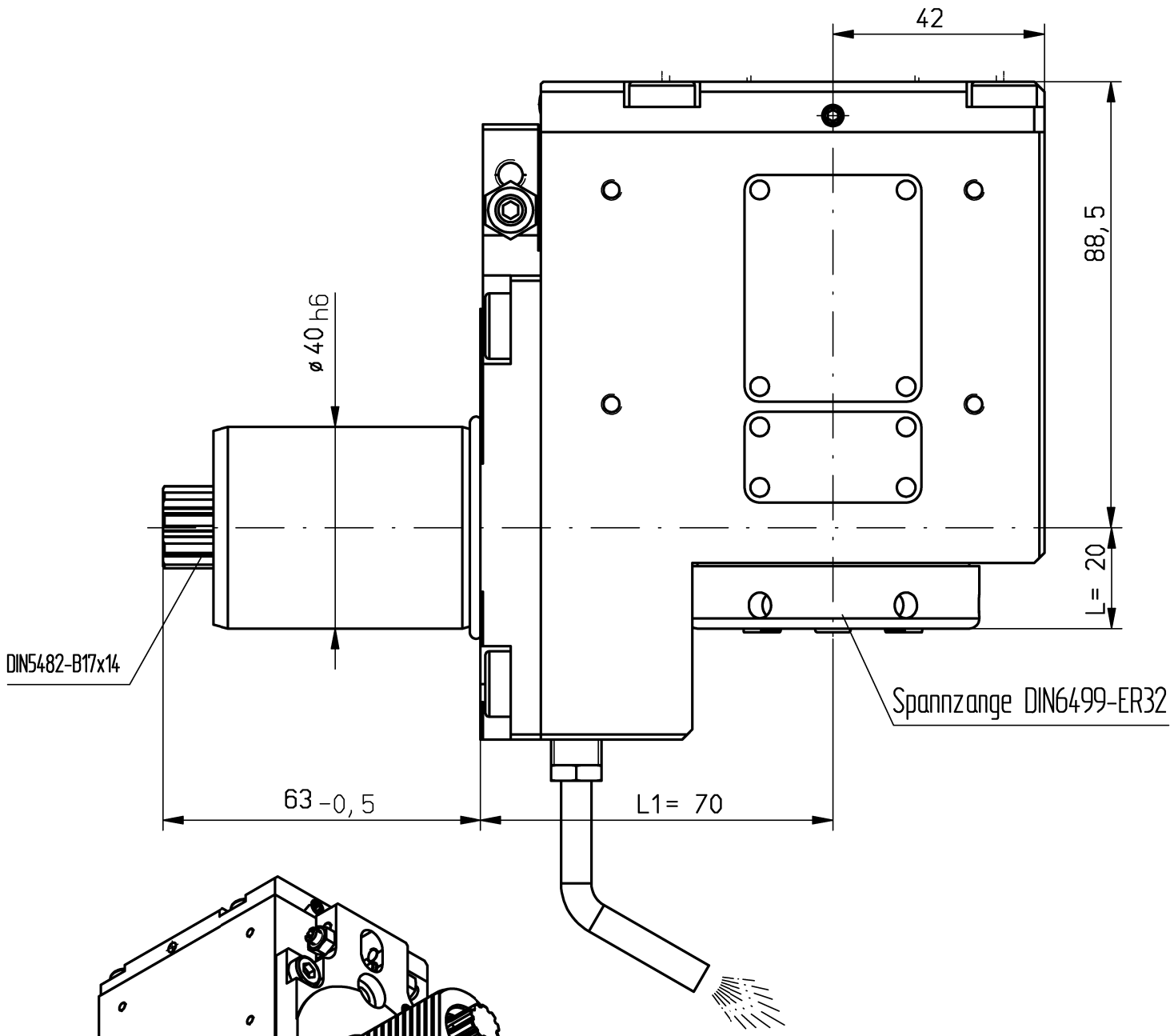

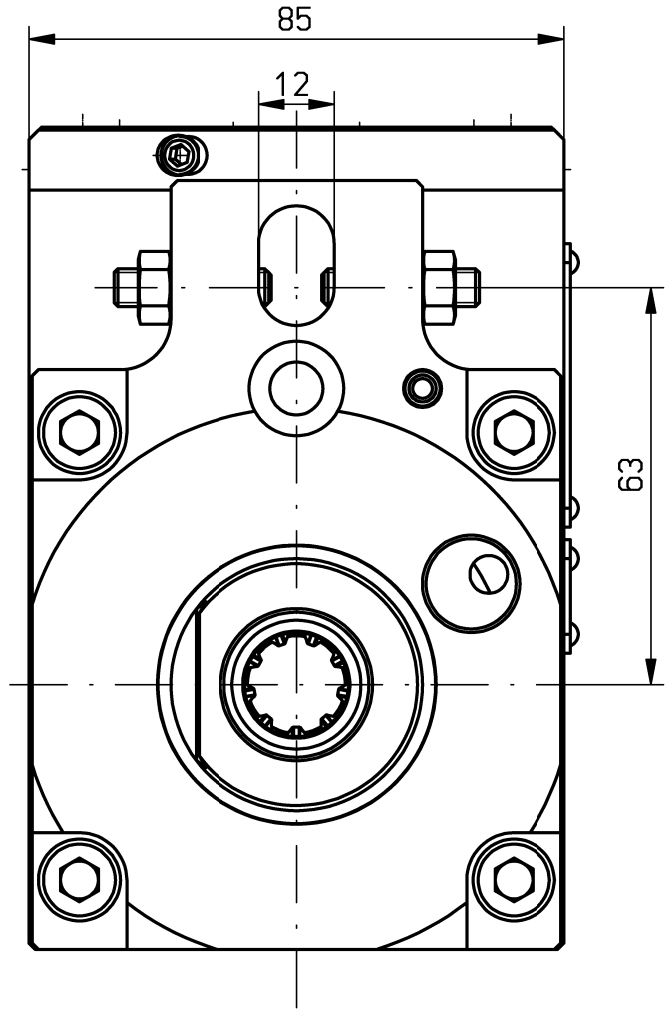

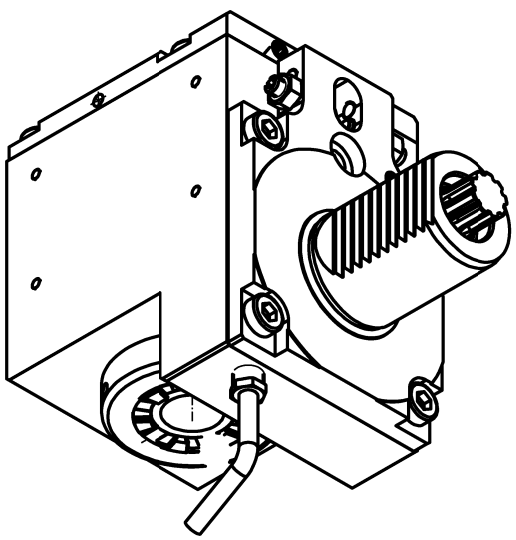

n1(max) = 6500 U/min
n2(max) = 6500 U/min
M (max) = 80 Nm
i(n1/n2) = 1 : 1

Drehrichtungsumkehr
change of rotation direction

Kühlmittelzufuhr e.K. über Spritzrohr
external coolant supply through pipes

A124740	ID-Nr.	Allg.Tol.	ZWN-BL
A05.1411.1740.505		ISO 2768-m	
		26.08.2016	

Zust.	Änderung	Datum	Name
	manuelle Änderung		
02	konstruktive Änderun	25.08.2016	Gessn
01	Bauart wie 124407	25.03.2010	Krapp

	Datum	Name
Bearb.	14.06.1999	Fl
Gepr.	26.08.2016	Gessner
F/M/Q		

CAD: C:00127617.SZA

Zeichnungs-Nr.: 00006430

Urspr. 00006322

Maßstab 1:1

Werkstoff: Maßblatt

mimatic® Tool Systems
mimatic GmbH 87488 Betzigau – Westendstraße 3
Tel.: 0831/57444-0 Fax.: -90

AGW-SA-D-40-5482-ER32-E

Blatt Bl.

Ers. f.: Ers. d.: Plotserver