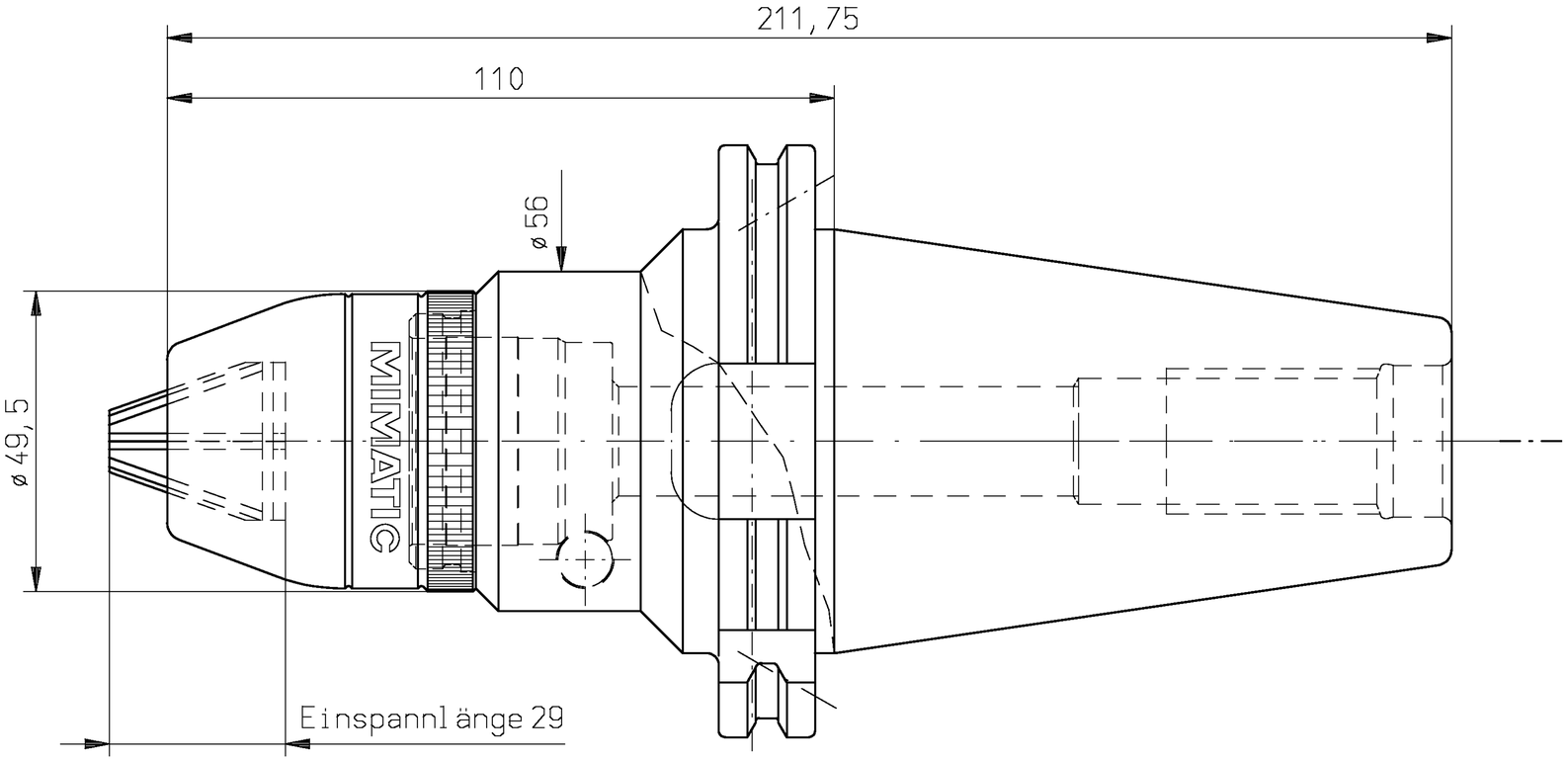


| | | | | | | | |
|---|---|---|---|---|---|---|---|
| A132246 | | | | Allg. Tol. | | ZWN-BL | Maßstab 1:1 |
| A09.2.0050.2 | | | | ISO 2768-m 29.06.2011 | | | Werkstoff: Maßblatt |
| | manuelle Änderung | | | | Datum | Name | mimatic® Tool Systems |
| | | | | Bearb. | 07.03.1996 | FL | |
| | | | | Gepr. | 07.03.1996 | FL | |
| | | | | Norm | | | ZETTL GmbH 87488 Betzigau – Westendstraße 3 |
| | | | | CAD: C:00000466.SZA | | | Tel.: 0831/57444-0 Fax.: -90 |
| | | | | Zeichnungs-Nr.: 09.2.0050.2-3 | | | Spannfutter 0.5-13 SK50 DIN69871AD/B m.KZF — Blatt Bl. |
| Zust. | Änderung | Datum | Name | Urspr. | | | Ers. f.: — Ers. d.: Plotserver |