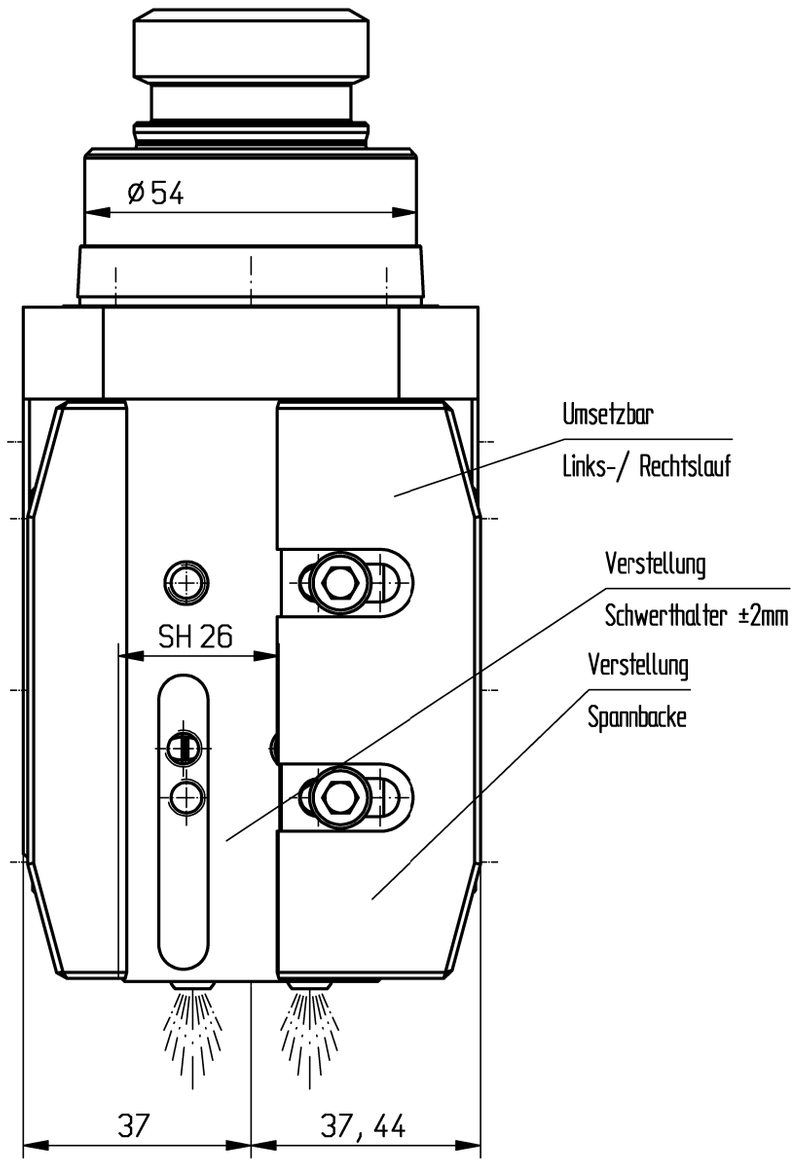

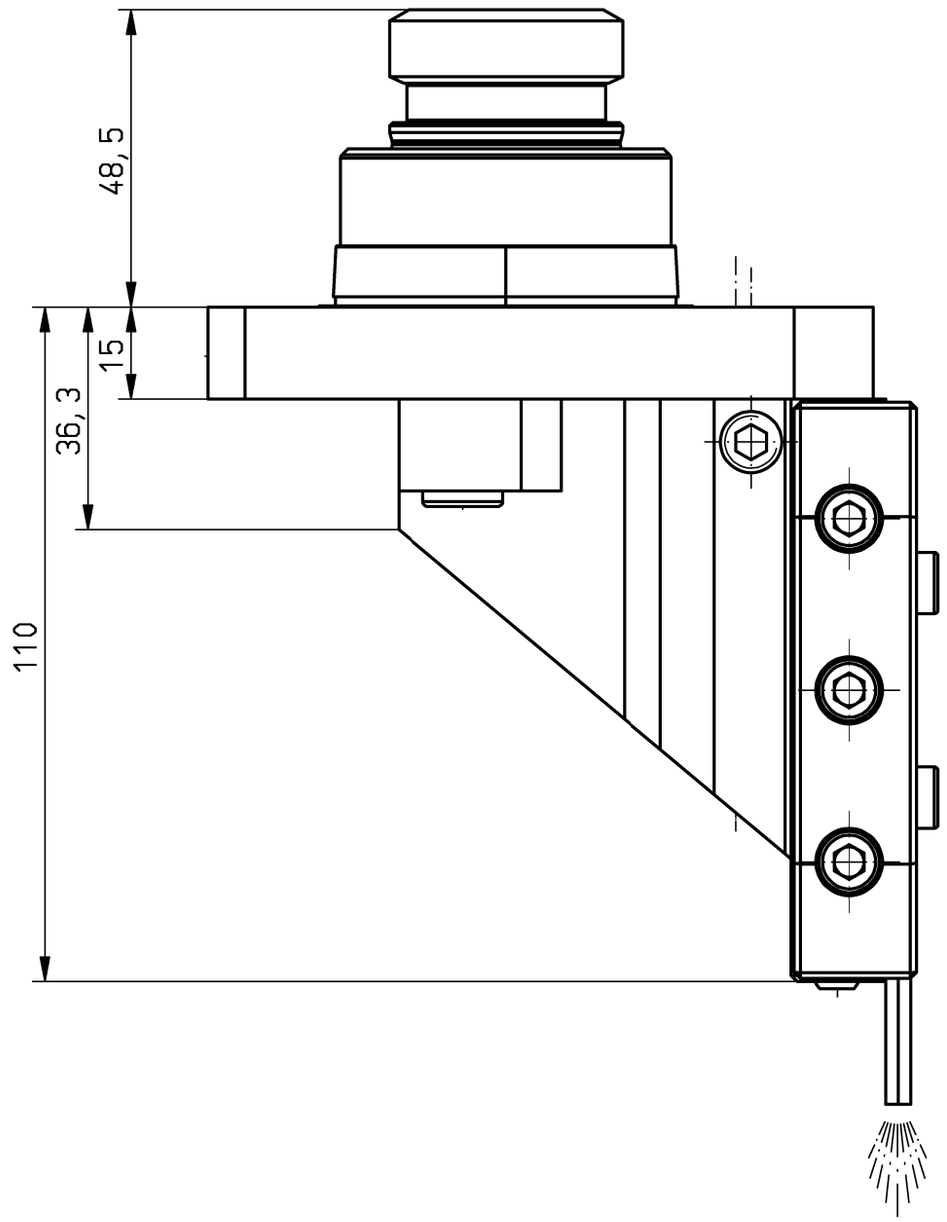

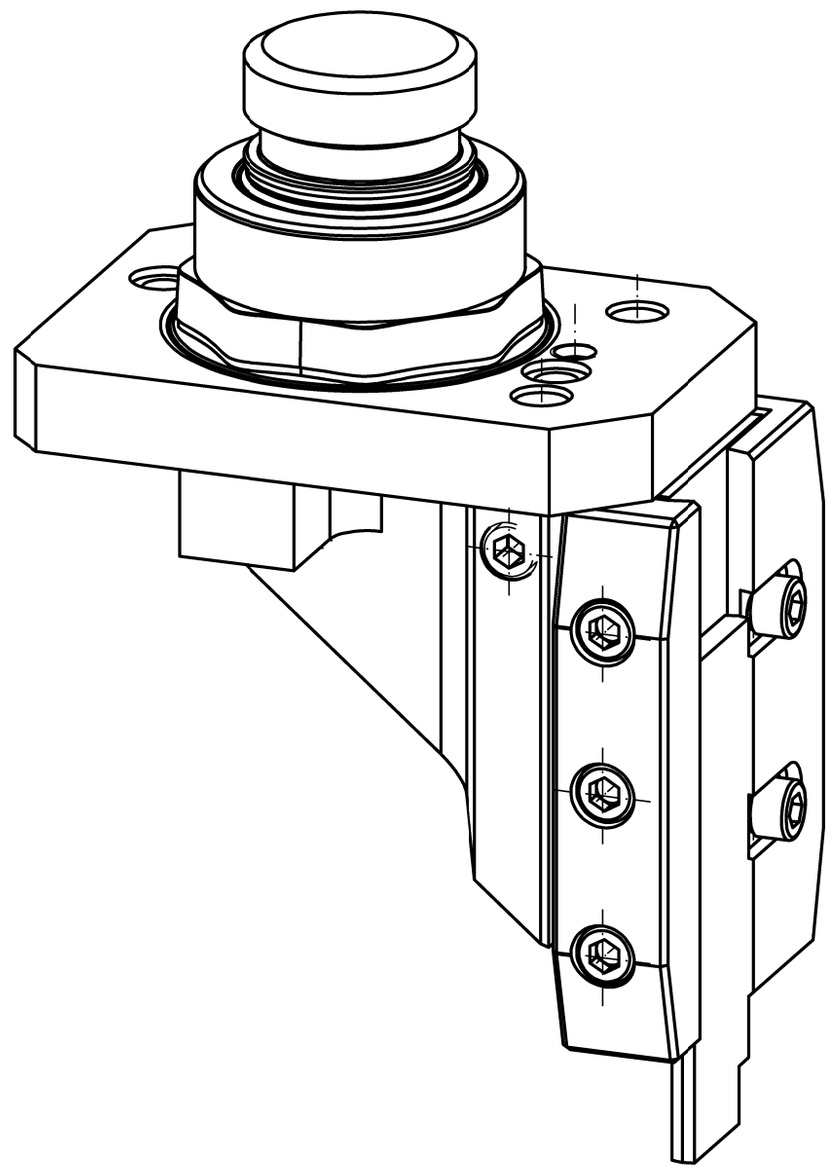

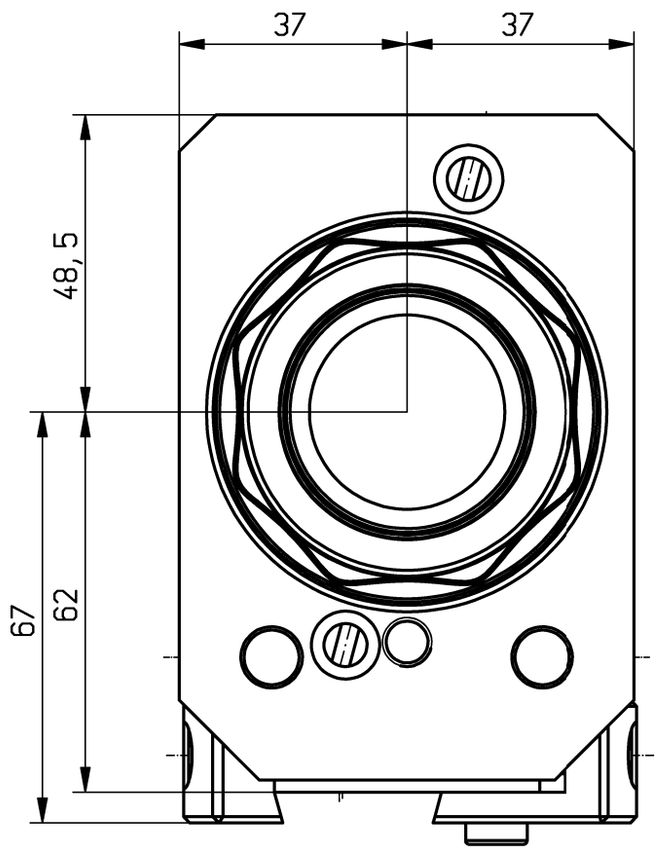

p(max) = 70bar

Kühlmittelzufuhr i.K.
und e.K. über Spritzrohr
internal coolant
and external coolant supply through pipes

Gewicht ca. 2,9kg
weigth around 2,9kg

It is strictly prohibited to copy, reproduce or develop these drawings to third persons without having our written permission. A copyright violation involves a claim for damages and is indictable if it is premediative done.
Fa. mimatic GmbH

Diese Zeichnung darf ohne unsere Genehmigung weder kopiert, noch vervielfältigt, noch Dritten zugänglich gemacht werden. Zuwiderhandlungen verpflichten zu Schadenersatz und sind bei Vorsatz strafbar
(Urheberrechtsgesetz vom 09.09.1965)
Fa. mimatic GmbH

A201967			ID-Nr.	Allg.Tol. ISO 2768-m 21.03.2023	ZWN-BL	Maßstab 1:1	
	manuelle Änderung					Werkstoff: Maßblatt	
					Datum / Name	mimatic® Tool Systems	
				Bearb.	09.12.2022 Stalla		
				Gepr.	21.03.2023 Kropp		
				F/M/Q			
				CAD: C:00174656.SZA		mimatic GmbH 87488 Betzigau – Westendstraße 3 Tel.: 0831/57444-0 Fax.: -90	
				Zeichnungs-Nr.: 00061462		ST-PTI-ASH-54-SH26-I Verstellbereich ±2	Blatt Bl.
Zust.	Änderung	Datum	Name	Urspr. 00061373		Ers. f.:	Ers. d.: Plotserver