! Nur zur Information !
wird bei Änderung nicht ausgetauscht.

Diese Zeichnung darf ohne unsere Genehmigung weder kopiert, noch vervielfältigt, noch Dritten zugänglich gemacht werden. Zuwiderhandlungen verpflichten zu Schadenersatz und sind bei Vorsatz strafbar. (Urheberrechtsgesetz vom 9.9.1965)
Fa. mimatic GmbH

Maschine	Maschinentyp	Rev.	X in mm
Gildemeister	CTV 250	Sauter	
Boehringer	NG200	Sauter	
Gildemeister	CTX 420 linear	Sauter	

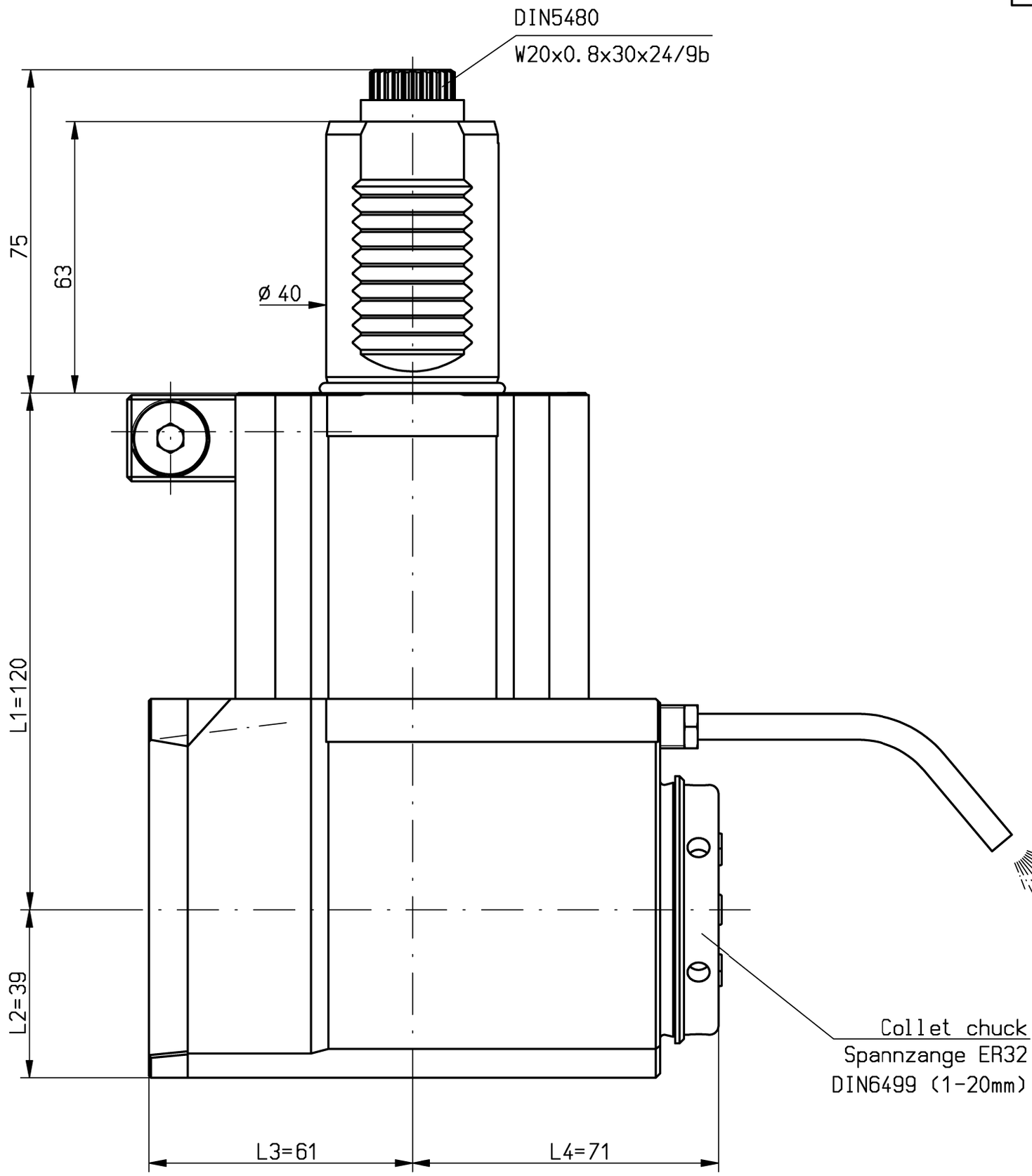

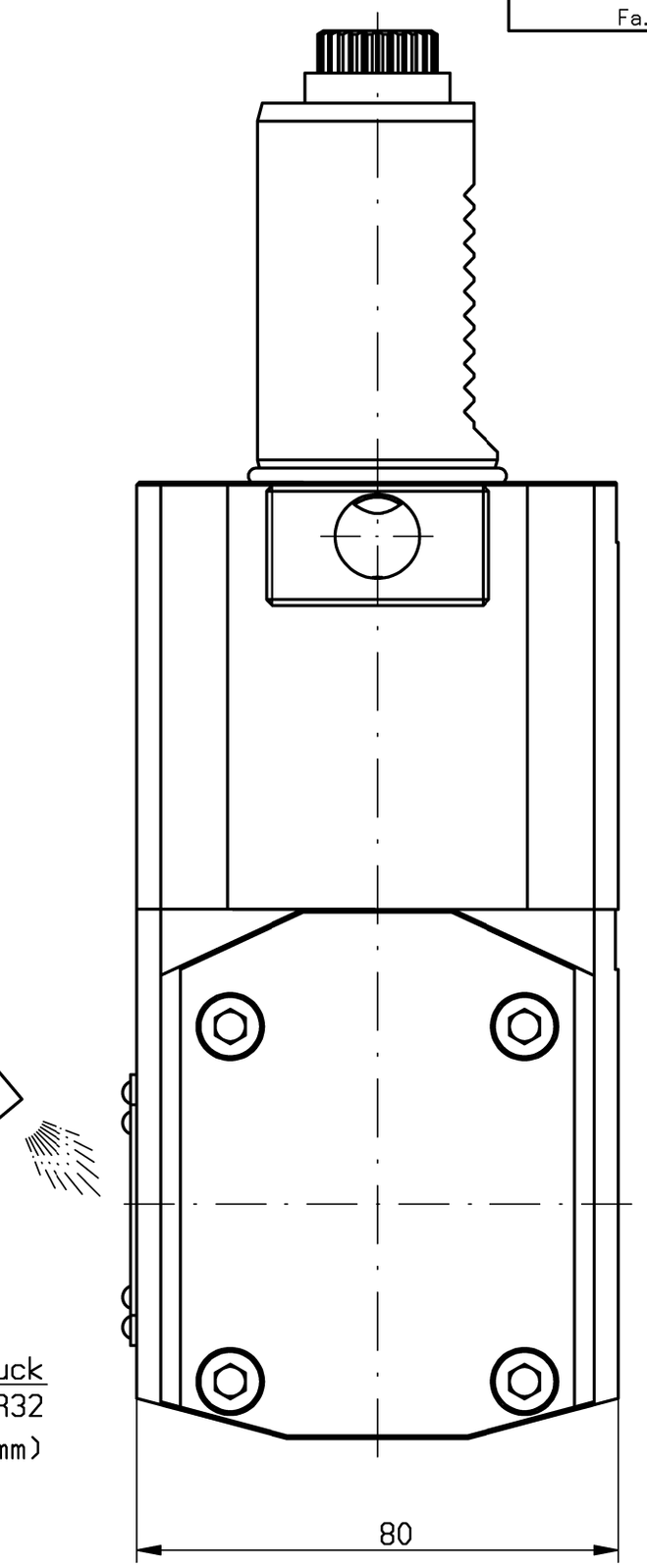

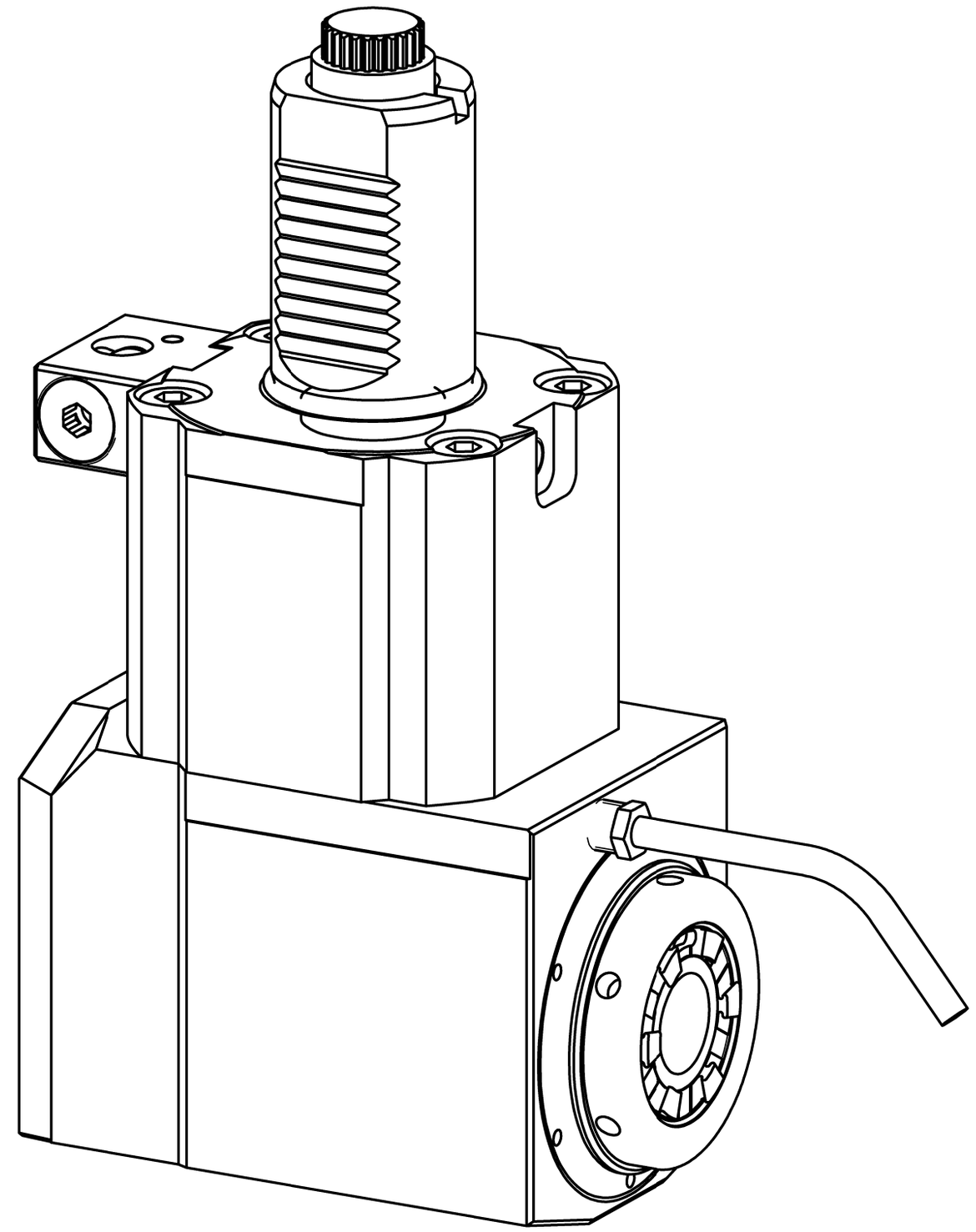

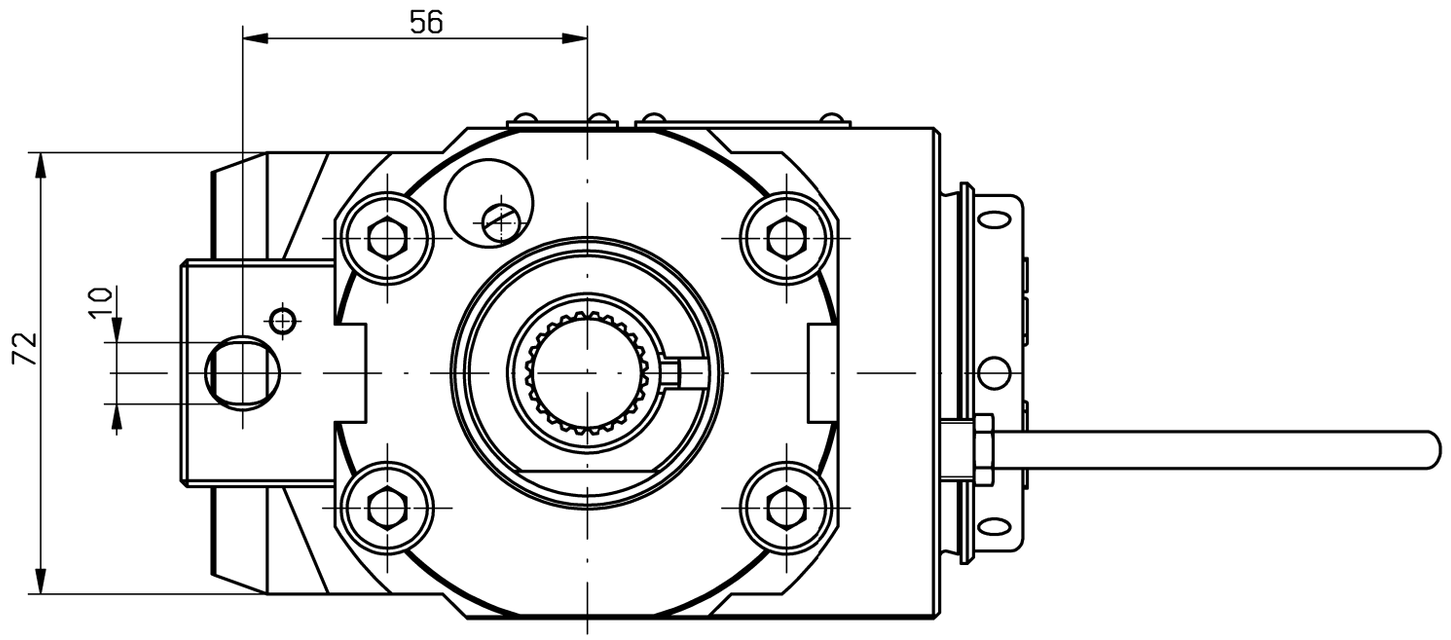

n1(max) = 6500 U/min
n2(max) = 6500 U/min
M (max) = 80 Nm
i(n1/n2) = 1 : 1

Drehrichtungsumkehr
direction of rotation reversal

Kühlmittelzufuhr e.K. über Spritzrohr
external coolant supply through pipes

Gewicht ca. 8kg
weight around 8kg

Kopf 180° gedreht montierbar
head 180° adjusted mountable

Linke Ausführung
left version

A133748			ID-Nr.	Allg.Tol.	ZWN-BL	Maßstab 1:1	
A10000152				ISO 2768-m 08.03.2018		Werkstoff: Maßblatt	
	manuelle Änderung				Datum	Name	
				Bearb.	22.08.2007	Zakel	
				Gepr.	08.03.2018	Holzheu	
				F/M/Q			
				CAD: C:00142704.SZA		mimatic® Tool Systems	
						mimatic GmbH 87488 Betzigau – Westendstraße 3 Tel.: 0831/57444-0 Fax.: -90	
				Zeichnungs-Nr.: 00027289		AGW-SA-C-40-5480-ER32-E-R L1=120 S=63 i=1:1 DIN5480	Blatt Bl.
02	auf EG geä.	07.03.2018	Holzh				
01	Standard 2015	31.08.2015	Schma				
Zust.	Änderung	Datum	Name	Urspr. 00009882		Ers. f.: 00011412	Ers. d.: plotserver